Pasākumu telts 4 × 6 m

Montāžas un lietošanas instrukcija



Izmērs	4 × 6 m (24 m²)
Sānu sienas augstums	2 m
Karkass	tērauda caurules Ø 38 mm, savienojumi 42 mm, balta pulverkrāsa
Pārklāji	abpusējs PVC 500 g/m², metinātas šuves, ūdensnecaurlaidīgi, UV noturīgi
Sienas	6 sānu sienas ar logu (platums 2 m), 2 gala sienas ar 2,1 m augstu ieeju
Ietilpība	aptuveni 25 sēdvietas (alus galdu komplekti)
Montāža	2–4 cilvēki, viena telts aptuveni 40 minūtēs (atkārtoti uzstādot ātrāk)
Garantija	5 gadi patērētājam, rezerves daļas pieejamas 10 gadus

Saturs

- Daļu saraksts
- Pirms montāžas
- Montāža 11 soļos
- Telts nostiprināšana
- Telts pagarināšana līdz 12, 18, 24 m…
- Demontāža, uzglabāšana un kopšana
- Drošības norādījumi

⚠ **Pirms montāžas izlasiet drošības norādījumus instrukcijas beigās.**

Daļu saraksts

Burti tabulā atbilst daļu apzīmējumiem attēlos. Pirms montāžas pārbaudiet, vai jums ir visas daļas.

Daļa	Nosaukums	Izmērs / materiāls	gab.
A	Jumta spāre	Ø 38 mm, 1873 mm	8
A1	Spāres pagarinātājs	Ø 38 mm, 250 mm	8
B	Garenvirziena jumta caurule	Ø 38 mm, 1873 mm	9
C	Kāja (statnis)	Ø 38 mm, 1920 mm	8
D	Stūra savienojums (līkums) – malējie frontoni		6
E	Savienojums ar atzaru – vidējie frontoni		6
F	Frontona šķērsis	Ø 38 mm, 1060 mm	4
G	Diagonālais stiprinājums	Ø 32 mm, 1920 mm	12
H	Lauzts spāres savienojums		8
I	Īss balsts	Ø 38 mm, 880 mm	4
J	Kājas savienojums ar atzaru		8
K	Kājas pamatne (3 atveres nostiprināšanai)		8
L	Skrūve ar uzgriezni		12
M	Maza savienojuma plāksne		16
N	Liela savienojuma plāksne		16
O	Skrūve M6×50 ar uzgriezni		34
P	Zemes mietiņš		28
Q	Nostiprināšanas virve		4
R	Enkurs betonam (dībelis + skrūve)		24
S	Uzgriežņu atslēga		2
T	Jumta pārklājs	PVC 500 g/m²	1
U	Sānu siena ar logu	PVC 500 g/m², platums 2 m	6
V	Gala siena ar ieeju	PVC 500 g/m²	2
W	Gumijas cilpa ar bumbiņu		62
X	Sliekšņa caurule	Ø 32 mm, 1920 mm	4
Y	Sliekšņa savienotājs	Ø 32 mm, 330 mm	2
Z	Sešstūra atslēga		1

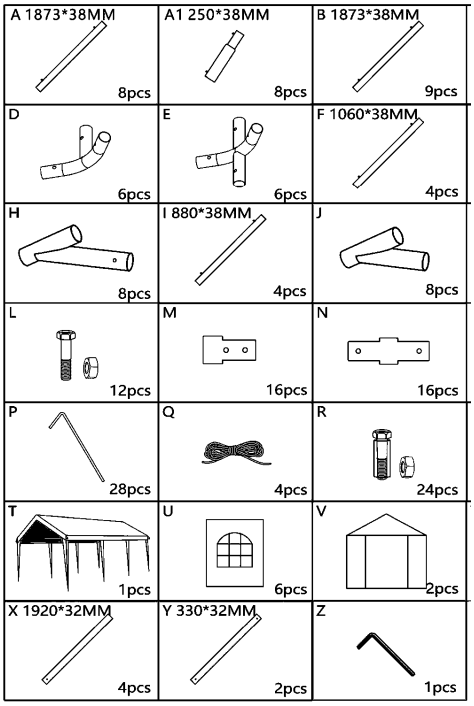

Ražotāja norādītās daļas

Pirms montāžas

- Izvēlieties līdzenu, stingru vietu bez šķēršļiem – teltij ar vismaz 1 m rezervi apkārt. Virs vietas nedrīkst būt elektrolīnijas vai koku zari.
- Nepieciešami 2–4 cilvēki, darba cimdi un komplektā iekļautā atslēga. Nostiprināšanai – āmurs (betonam – urbjmašīna).
- Izkārtojiet daļas uz zemes pēc burtiem – tad montāža ir ātra. Vienu telti uzstādīsiet aptuveni 40 minūtēs.
- Montējiet labvēlīgos laikapstākļos – ideāli bezvējā, bez lietus un ne tumsā. Ja pūš vējš, vispirms uzstādiet un nostipriniet visu karkasu un jumta pārklāju uzlieciet tikai pēc tam.



Telts daļas, sagatavotas montāžai

Montāža

1 Solis 1 – Frontona salikšana

Jumta konstrukciju salieciet uz zemes. Uz caurules A uzbīdiet pagarinātāju A1 un uz tā gala – lauzto savienojumu H. Sagatavojiet divas spāres, augšā savienojiet tās ar kores savienojumu D un starp abiem savienojumiem H ievietojiet šķērsi F. Izveidojas trīsstūrveida frontons.

Daļas: A ×2, A1 ×2, D ×1, H ×2, F ×1 (vienam frontonam)

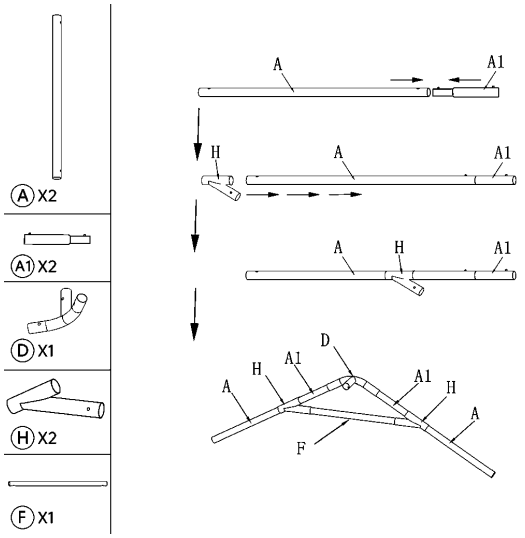

2 Solis 2 – Malējā frontona stūri

Uz abu spāru apakšējiem galiem uzlieciet stūra savienojumus D. Tādā veidā salieciet **2 malējos frontonus** (savienojumi D). Tādā pašā veidā salieciet **2 vidējos frontonus**, kuriem D vietā ir savienojumi ar atzaru E (korē un abos stūros).

Daļas: D ×2 malējam frontonam; vidējie frontoni: E ×3 frontonam

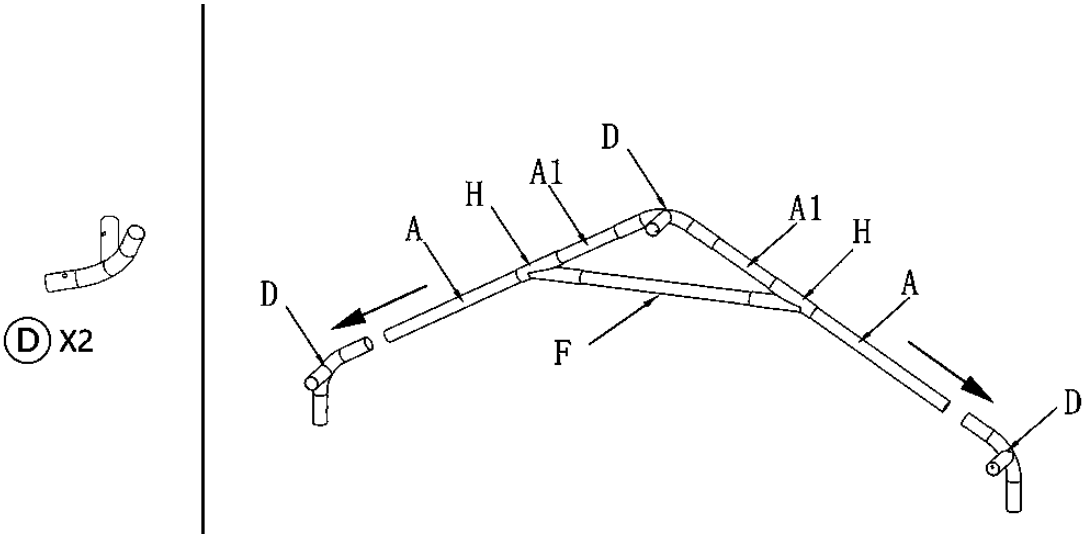

3 Solis 3 – Pirmo frontonu savienošana

Malējo un vidējo frontonu novietojiet blakus un savienojiet tos ar trim garenvirziena caurulēm B – vienu korē un divām stūros (pie dzegām).

Daļas: B ×3, E ×3

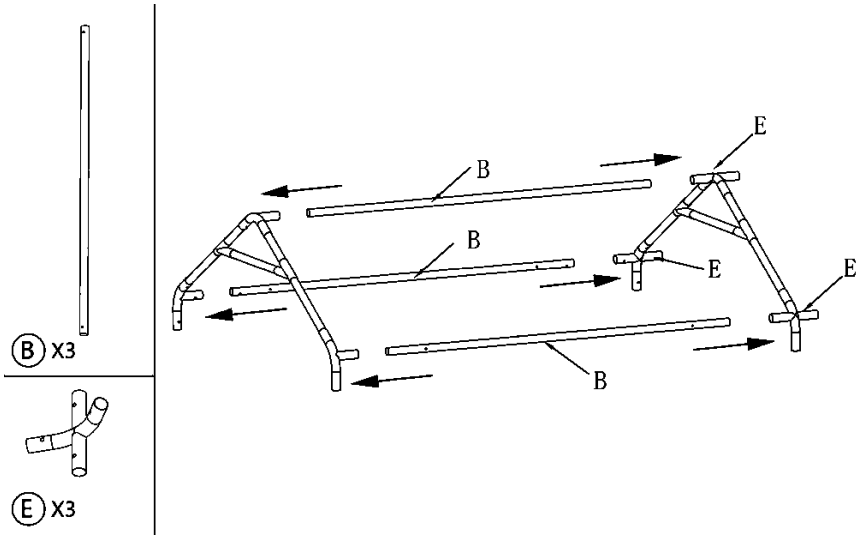

4 Solis 4 – Visa jumta konstrukcija

Tādā pašā veidā pievienojiet otro vidējo frontonu un visbeidzot otro malējo frontonu. Izveidojas visa jumta konstrukcija 6 m garumā un 4 m platumā, kas pagaidām guļ uz zemes.

Daļas: B ×6

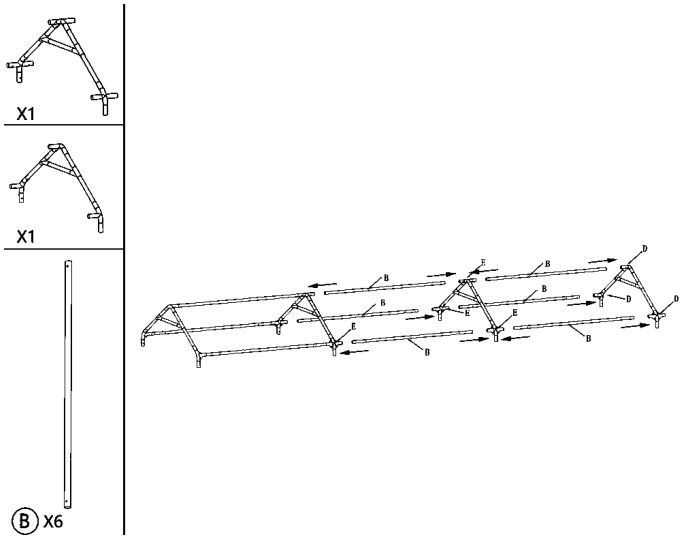

5 Solis 5 – Jumta stiprinājumi

Jumta laukos uzstādiet diagonālos stiprinājumus G atbilstoši attēlam. Stiprinājumu galus piestipriniet ar savienojuma plāksnēm M un N un skrūvēm O (M6×50). Skrūves pievelciet ar atslēgu S un sešstūra atslēgu Z.

Daļas: G ×6, O ×16, M ×8, N ×8

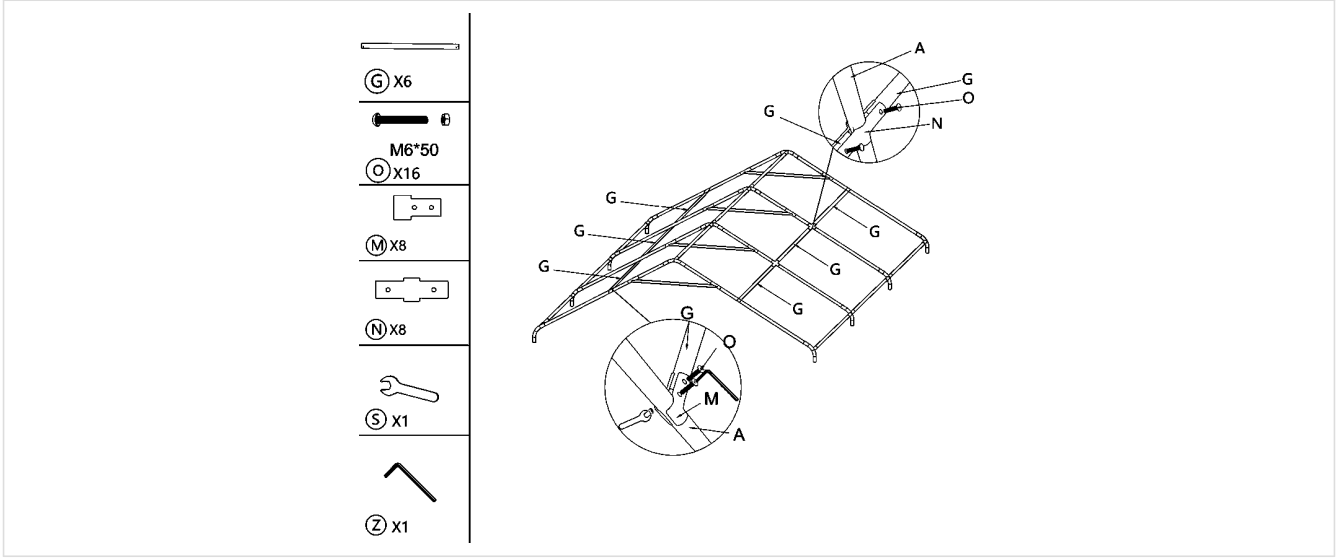

6 Solis 6 – Jumta pārklājs

Jumta pārklāju T pārmetiet pāri uz zemes guļošajai jumta konstrukcijai tā, lai pārklāja gali un stūri sakristu ar konstrukcijas stūriem. Pagaidām pārklāju piestipriniet tikai brīvi – pilnībā to nospriegosiet pēc telts uzstādīšanas.

Daļas: T ×1

⚠ **Uzmanību:** Šajā solī pārliecinieties, ka ir **pilnīgs bezvējš**. Jumts ar pārklāju vēl nav nostiprināts, un, ievietojot kājas, pastāv risks, ka vējš iepūtīs zem tā un to pacels – cilvēku pieturēšana var nebūt pietiekama. Ievietojot kājas, jumtu ar karkasu visu laiku turiet kontrolē. **Ja pūš vējš**, vispirms uzstādiet visu karkasu bez pārklāja (7. un 8. solis), nostipriniet to un jumta pārklāju uzlieciet tikai pēc tam. Tas ir mazāk ērti, bet droši.

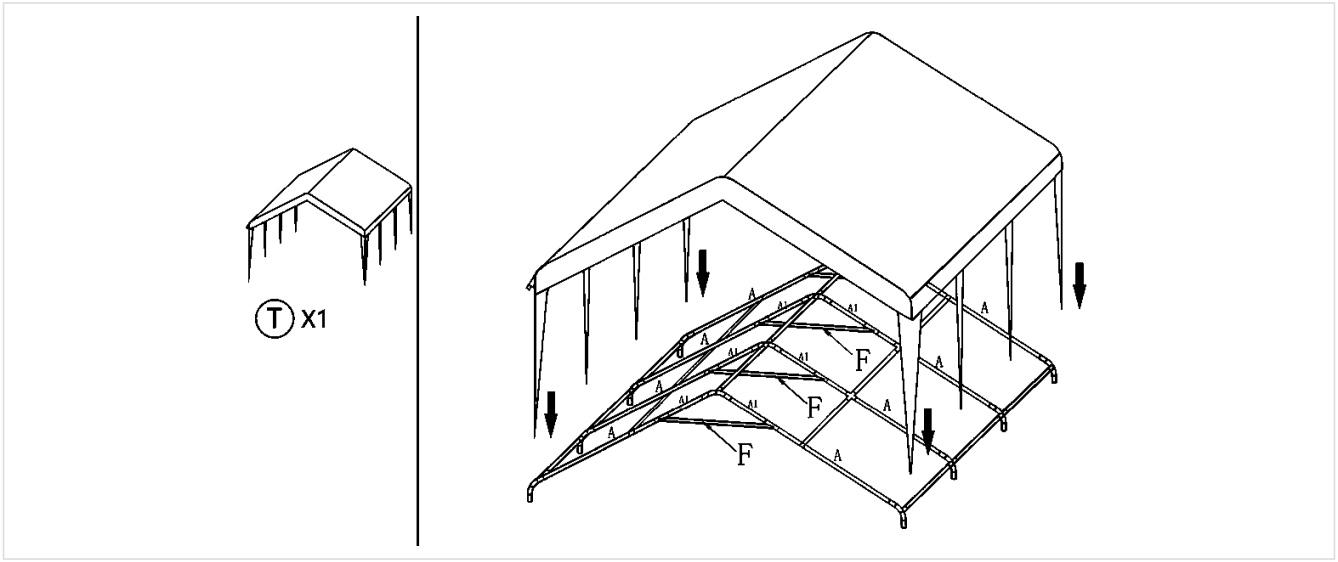

7 Solis 7 – Kāju sagatavošana

Uz katras kājas C apakšējā gala uzlieciet pamatni K un nofiksējiet to ar skrūvi L. Sagatavojiet visas 8 kājas.

Daļas: C ×8, K ×8, L ×8

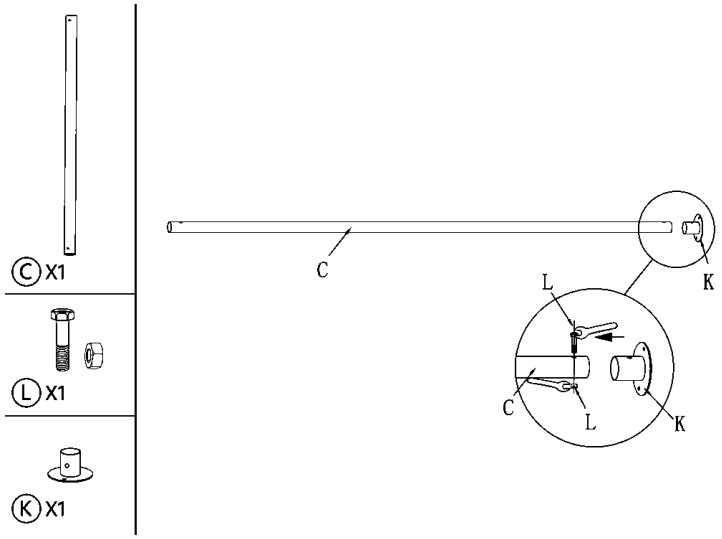

8 Solis 8 – Uzstādīšana un nostiprināšana

Paceliet jumtu vienā garenvirziena pusē un savienojumos D un E ievietojiet kājas C, pēc tam to pašu dariet otrā pusē. Celiet vienmērīgi, ideāli 4 cilvēkiem. Uz kājām uzlieciet savienojumus J un stūros pievienojiet īsos balstus I. **Uzreiz pēc uzstādīšanas nostipriniet telti** – caur pamatņu K atverēm iedzeniet mietiņus P (uz betona izmantojiet enkurus R).

Daļas: C ×8, J ×8, I ×4, P (vai R)

⚠ **Uzmanību:** Kamēr nav ievietotas visas kājas un telts nav nostiprināta, jumtu visu laiku turiet kontrolē. Vējā pastāv risks, ka vējš iepūtīs zem jumta – skatiet 6. soli.

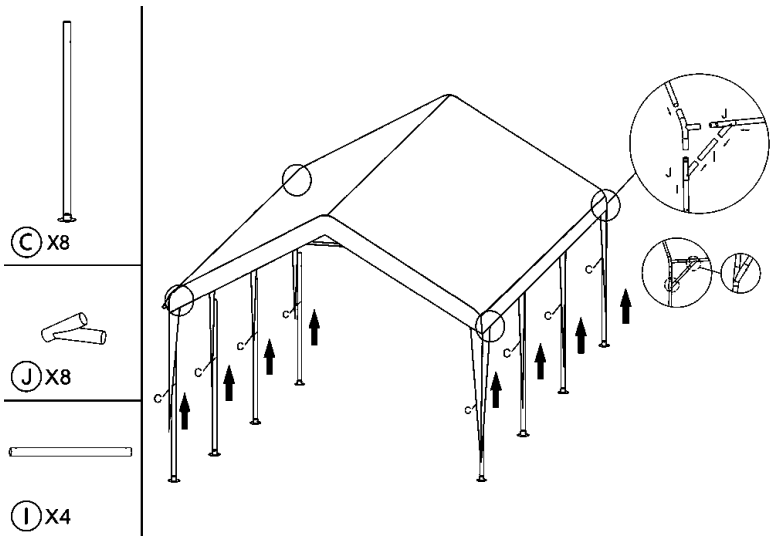

9 Solis 9 – Sienas

Sānu sienas U (6 gab.) un gala sienas V (2 gab.) piekariet pie karkasa un piestipriniet ar gumijas cilpām W ar bumbiņu – cilpu izveriet caur sienas cilpiņu, aptiniet ap cauruli un nofiksējiet ar bumbiņu. Blakus esošās sienas savienojiet ar rāvējslēdzējiem.

Daļas: U ×6, V ×2, W

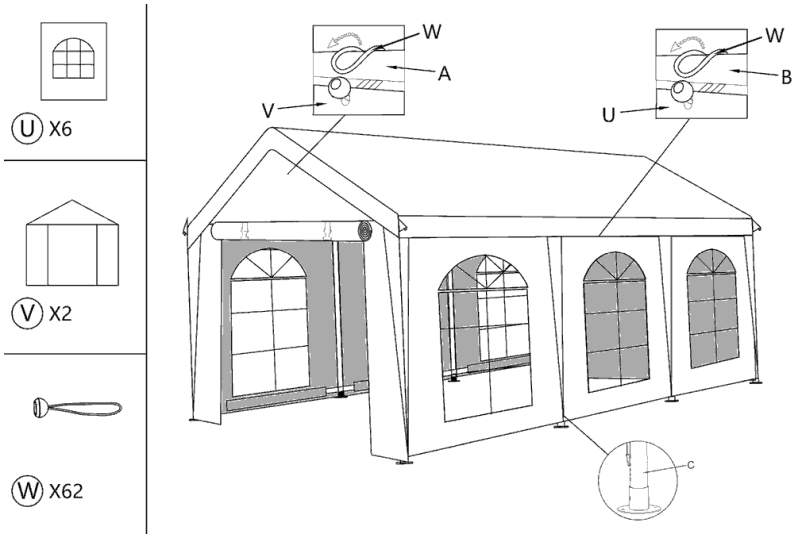

10 Solis 10 – Gala sienu slieksnis

Gala pusēs savienojiet sliekšņa caurules secībā X + Y + X un piestipriniet tās pie kāju apakšējiem galiem ar skrūvēm L. Slieksnis notur gala sienas apakšējo malu taisnu.

Daļas: X ×4, Y ×2, L ×4

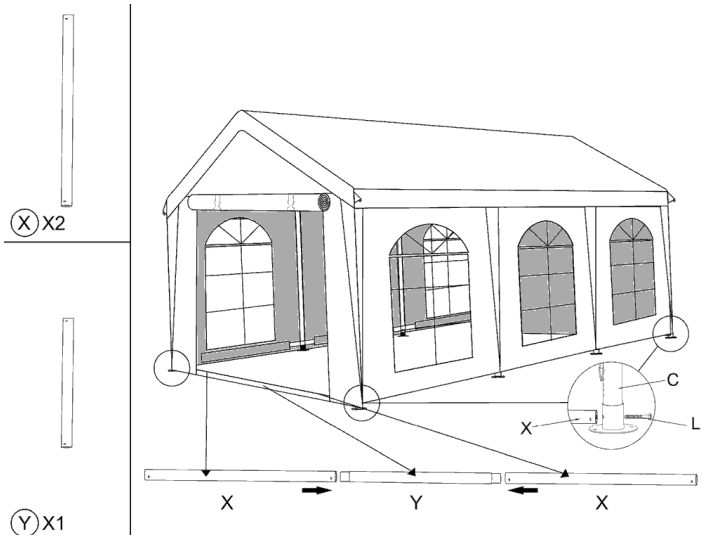

11 Solis 11 – Sienu stiprinājumi, virves un nospriegošana

Sānu pušu stūros uzstādiet atlikušos diagonālos stiprinājumus G ar plāksnēm M, N un skrūvēm O. Jumta stūrus nostipriniet ar virvēm Q un mietiņiem P. Visbeidzot ar gumijas cilpām W **pilnībā nospriegojiet jumta pārklāju** – bez ieliekumiem un krokām, lai ūdens notecētu – un pārbaudiet visus nostiprinājumus.

Daļas: G ×6, O ×16, M ×8, N ×8, Q ×4, P

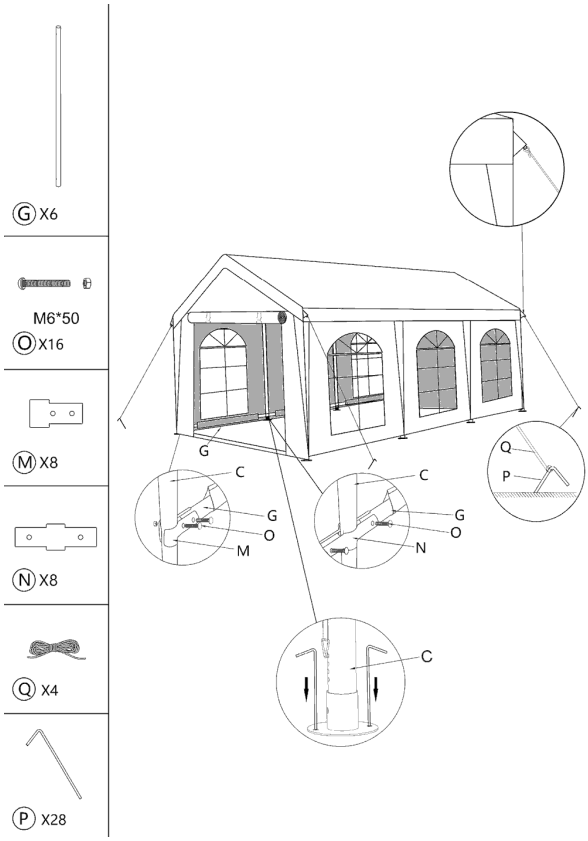

Telts nostiprināšana

- **Zāle, grunts:** caur katras pamatnes K atverēm iedzeniet mietiņus P (katrai pamatnei ir 3 atveres). Mietiņus iedzeniet pilnībā, slīpi virzienā prom no telts.
- **Betons, bruģis:** pamatnes pieskrūvējiet ar enkuriem R (dībelis + skrūve) izurbtās atverēs. Ja urbšana nav iespējama, katrai kājai izmantojiet atsvaru – smilšu vai ūdens maisus vai tērauda atsvarus no BRIMO piederumiem.
- **Stūra virves:** 4 virves Q piesieniet pie jumta stūriem, izvelciet tās slīpi uz āru diagonāles virzienā un nostipriniet ar mietiņiem P. Virves nospriegojiet vienmērīgi.
- Pirms mietiņu iedzīšanas vai urbšanas pārliecinieties, ka zem virsmas nav kabeļu vai cauruļvadu. Mietiņus un virves apzīmējiet – pastāv paklupšanas risks.



Kājas pamatne ar atverēm mietiņiem vai enkuriem

Telts pagarināšana – 12, 18, 24 m…

Vienāda platuma BRIMO pasākumu teltis var savienot ar pasākumu telšu savienotāju (atradīsiet tīmekļa vietnē BRIMO piederumu sadaļā). Katriem nākamajiem 6 m garuma nepieciešama 1 tāda paša platuma telts un 1 savienotājs. Teltis paliek patstāvīgas – jebkurā laikā tās atkal var izmantot arī atsevišķi.

Gala sienu V var pilnībā noņemt – atsedzas visa gala puse, ieskaitot jumta frontonu, un augšdaļā nav nekāda šķēršļa. Pateicoties tam, savienotās teltis turpina viena otru kā viena vienota telpa.

Garums	Teltis 4 × 6 m	Savienotāji	Sēdvietas (aptuveni)
4 × 6 m	1	0	25 cilvēki
4 × 12 m	2	1	50 cilvēki
4 × 18 m	3	2	75 cilvēki
4 × 24 m	4	3	100 cilvēki
4 × 30 m	5	4	125 cilvēki

Demontāža un uzglabāšana

- Telti demontējiet pretējā secībā: virves un mietiņi, sienu stiprinājumi, slieksnis, sienas, pēc tam nolaidiet jumtu (vienmērīgi, 4 cilvēkiem), noņemiet kājas, pārklāju un izjauciet jumta konstrukciju.
- Pārklājus salokiet tikai sausus un tīrus. Ja mitri pārklāji ir jāiepako, 24 stundu laikā tos izpakojiet un izžāvējiet – citādi var rasties pelējums.

- PVC logus nelokiet asi, īpaši aukstumā – tie var ieplaisāt. Sienas labāk sarullējiet.
- Sīkās daļas (skrūves, plāksnes, gumijas cilpas, mietiņus) uzglabājiet kopā maisiņā, lai tās nepazustu.
- Uzglabājiet sausā vietā, grauzējiem nepieejamā un tiešiem saules stariem nepakļautā vietā.

Kopšana

- PVC pārklājus tīriet ar ūdeni, mīkstu birsti un maigu mazgāšanas līdzekli. Neizmantojiet šķīdinātājus, atšķaidītājus vai augstspiediena mazgātāju.
- Pirms katras lietošanas pārbaudiet caurules, savienojumus un skrūves. Bojātās daļas nomainiet – BRIMO rezerves daļas ir pieejamas 10 gadus.
- Jautājumu gadījumā sazinieties ar mums, izmantojot www.brimo.eu.

⚠ Drošības norādījumi

- **Telts nav paredzēta pastāvīgai nojumei.** Tā ir mobila pasākumu telts – neatstājiet to uzstādītu ilgstoši, visu gadu vai bez uzraudzības, lai gan tērauda karkasa un PVC pārklāju dēļ tās kalpošanas laiks ir daudzkārt ilgāks nekā saliekamajām teltīm.
- **Vējš un vētra:** stipra vai brāzmaina vēja laikā un pēc brīdinājuma par vētru noņemiet sienas un pārklājus vai visu telti. Telts nav paredzēta stipram brāzmainam vējam.
- **Sniegs:** jumts nav paredzēts sniega slodzei. Sniegu nekavējoties notīriet vai telti demontējiet.
- **Ūdens uz jumta:** nekad nepieļaujiet ūdens uzkrāšanos uz jumta. Uzkrājušos ūdeni nekavējoties novadiet no apakšas ar mīkstu priekšmetu.
- **Pārklāja nospriegošana:** jumta pārklāju vienmēr pilnībā nospriegojiet ar gumijas cilpām W, bez ieliekumiem un krokām, lai ūdens notecētu. Lietošanas laikā regulāri pārbaudiet nospriegojumu.
- **Nostiprināšana:** telti vienmēr nostipriniet – katru pamatni un 4 stūra virves. Nenostiprināta telts var apgāzties vai tikt aizpūsta.
- **Bez uzraudzības:** neatstājiet telti bez uzraudzības, īpaši naktī un nelabvēlīgas laika prognozes gadījumā.
- **Uguns un karstums:** teltī un tās tuvumā neizmantojiet atklātu uguni, grilus, gāzes sildītājus un citus siltuma avotus.
- **Elektrolīnijas:** neuzstādiet telti zem elektrolīnijām vai to tuvumā.
- **Laikapstākļi montāžas laikā:** montējiet labvēlīgos laikapstākļos, ideāli bezvējā. Paceļot jumtu ar pārklāju (6.–8. solis), telts nav nostiprināta un pastāv risks, ka vējš iepūtīs zem tās – cilvēku pieturēšana var nebūt pietiekama. Ja pūš vējš, vispirms uzstādiet un nostipriniet visu karkasu un jumta pārklāju uzlieciet tikai pēc tam.
- **Montāža:** montējiet 2–4 cilvēkiem, darba cimdos. Paceļot jumtu, nodrošiniet vienmērīgu pacelšanu un sargājiet pirkstus savienojumos.
- Nekariet uz karkasa smagus priekšmetus, nekāpiet uz konstrukcijas un neizmantojiet bojātas daļas. Izmantojiet tikai oriģinālās BRIMO daļas.
- Montāžas un demontāžas laikā bērni nedrīkst atrasties telts tuvumā.

Garantija neattiecas uz bojājumiem, ko radījis vējš, sniegs, uzkrājies ūdens, nepietiekama nostiprināšana vai šīs instrukcijas neievērošana.

Pasākumu telts 5 × 6 m

Montāžas un lietošanas instrukcija



Izmērs	5 × 6 m (30 m²)
Sānu sienas augstums	2 m
Karkass	tērauda caurules Ø 38 mm, savienojumi 42 mm, balta pulverkrāsa
Pārklāji	abpusējs PVC 500 g/m², metinātas šuves, ūdensnecaurlaidīgi, UV noturīgi
Sienas	6 sānu sienas ar logu (platums 2 m), 2 gala sienas ar 2,1 m augstu ieeju
Ietilpība	aptuveni 30 sēdvietas (alus galdu komplekti)
Montāža	2–4 cilvēki, viena telts aptuveni 40 minūtēs (atkārtoti uzstādot ātrāk)
Garantija	5 gadi patērētājam, rezerves daļas pieejamas 10 gadus

Saturs

- Daļu saraksts
- Pirms montāžas
- Montāža 11 soļos
- Telts nostiprināšana
- Telts pagarināšana līdz 12, 18, 24 m…
- Demontāža, uzglabāšana un kopšana
- Drošības norādījumi

⚠ **Pirms montāžas izlasiet drošības norādījumus instrukcijas beigās.**

Daļu saraksts

Burti tabulā atbilst daļu apzīmējumiem attēlos. Pirms montāžas pārbaudiet, vai jums ir visas daļas.

Daļa	Nosaukums	Izmērs / materiāls	gab.
A	Jumta spāre	Ø 38 mm, 1873 mm	8
A1	Spāres pagarinātājs	Ø 38 mm, 760 mm	8
B	Garenvirziena jumta caurule	Ø 38 mm, 1873 mm	9
C	Kāja (statnis)	Ø 38 mm, 1920 mm	8
D	Stūra savienojums (līkums) – malējie frontoni		6
E	Savienojums ar atzaru – vidējie frontoni		6
F	Frontona šķērsis	Ø 38 mm, 1066 mm	4
G	Diagonālais stiprinājums	Ø 32 mm, 1920 mm	12
H	Lauzts spāres savienojums		8
I	Īss balsts	Ø 38 mm, 880 mm	4
J	Kājas savienojums ar atzaru		8
K	Kājas pamatne (3 atveres nostiprināšanai)		8
L	Skrūve ar uzgriezni		12
M	Maza savienojuma plāksne		16
N	Liela savienojuma plāksne		16
O	Skrūve M6×50 ar uzgriezni		34
P	Zemes mietiņš		28
Q	Nostiprināšanas virve		4
R	Enkurs betonam (dībelis + skrūve)		24
S	Uzgriežņu atslēga		2
T	Jumta pārklājs	PVC 500 g/m²	1
U	Sānu siena ar logu	PVC 500 g/m², platums 2 m	6
V	Gala siena ar ieeju	PVC 500 g/m²	2
W	Gumijas cilpa ar bumbiņu		62
X	Sliekšņa caurule	Ø 32 mm, 1920 mm	4
Y	Sliekšņa savienotājs	Ø 32 mm, 1330 mm	2

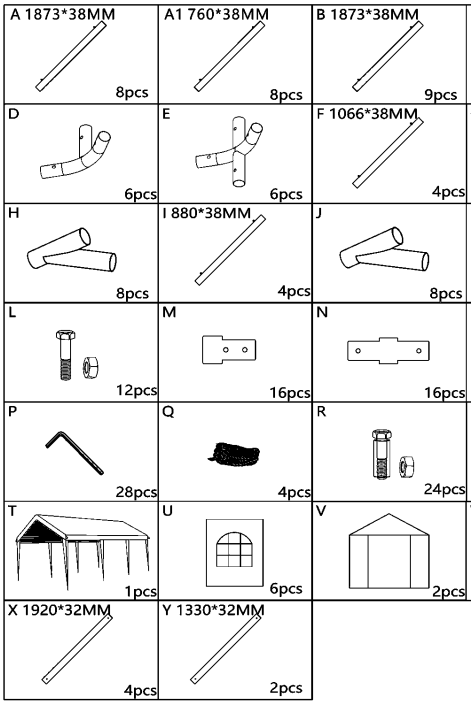

Ražotāja norādītās daļas

Pirms montāžas

- Izvēlieties līdzenu, stingru vietu bez šķēršļiem – teltij ar vismaz 1 m rezervi apkārt. Virs vietas nedrīkst būt elektrolīnijas vai koku zari.
- Nepieciešami 2–4 cilvēki, darba cimdi un komplektā iekļautā atslēga. Nostiprināšanai – āmurs (betonam – urbjmašīna).
- Izkārtojiet daļas uz zemes pēc burtiem – tad montāža ir ātra. Vienu telti uzstādīsiet aptuveni 40 minūtēs.
- Montējiet labvēlīgos laikapstākļos – ideāli bezvējā, bez lietus un ne tumsā. Ja pūš vējš, vispirms uzstādiet un nostipriniet visu karkasu un jumta pārklāju uzlieciet tikai pēc tam.



Telts daļas, sagatavotas montāžai

Montāža

1 Solis 1 – Frontona salikšana

Jumta konstrukciju salieciet uz zemes. Uz caurules A uzbīdiet pagarinātāju A1 un uz tā gala – lauzto savienojumu H. Sagatavojiet divas spāres, augšā savienojiet tās ar kores savienojumu D un starp abiem savienojumiem H ievietojiet šķērsi F. Izveidojas trīsstūrveida frontons.

Daļas: A ×2, A1 ×2, D ×1, H ×2, F ×1 (vienam frontonam)

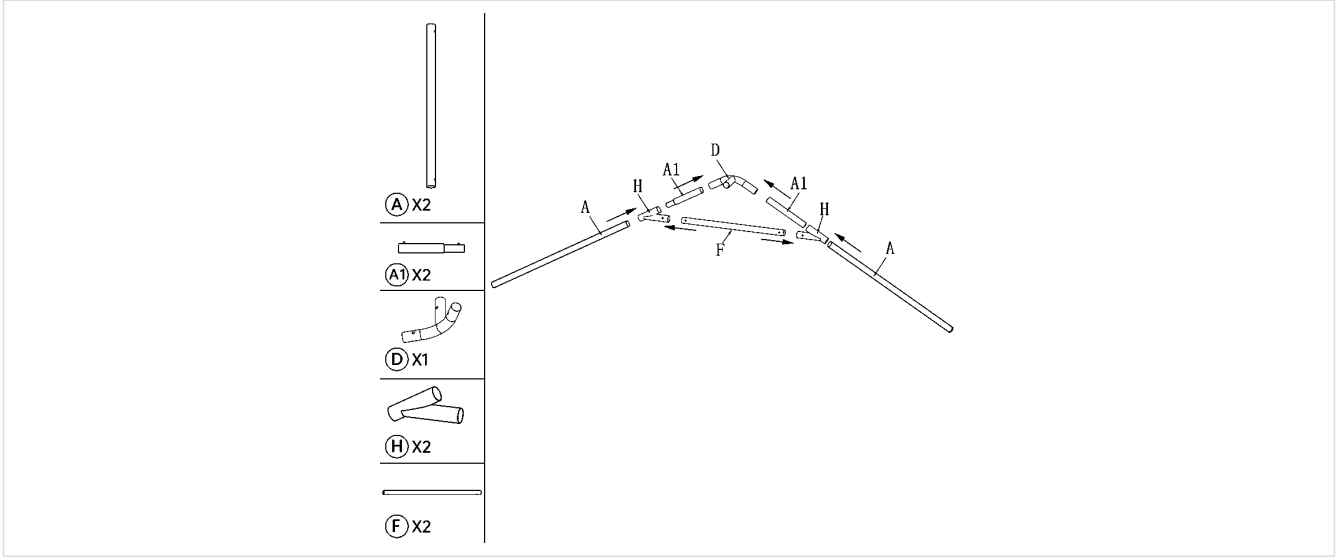

2 Solis 2 – Malējā frontona stūri

Uz abu spāru apakšējiem galiem uzlieciet stūra savienojumus D. Tādā veidā salieciet **2 malējos frontonus** (savienojumi D). Tādā pašā veidā salieciet **2 vidējos frontonus**, kuriem D vietā ir savienojumi ar atzaru E (korē un abos stūros).

Daļas: D ×2 malējam frontonam; vidējie frontoni: E ×3 frontonam

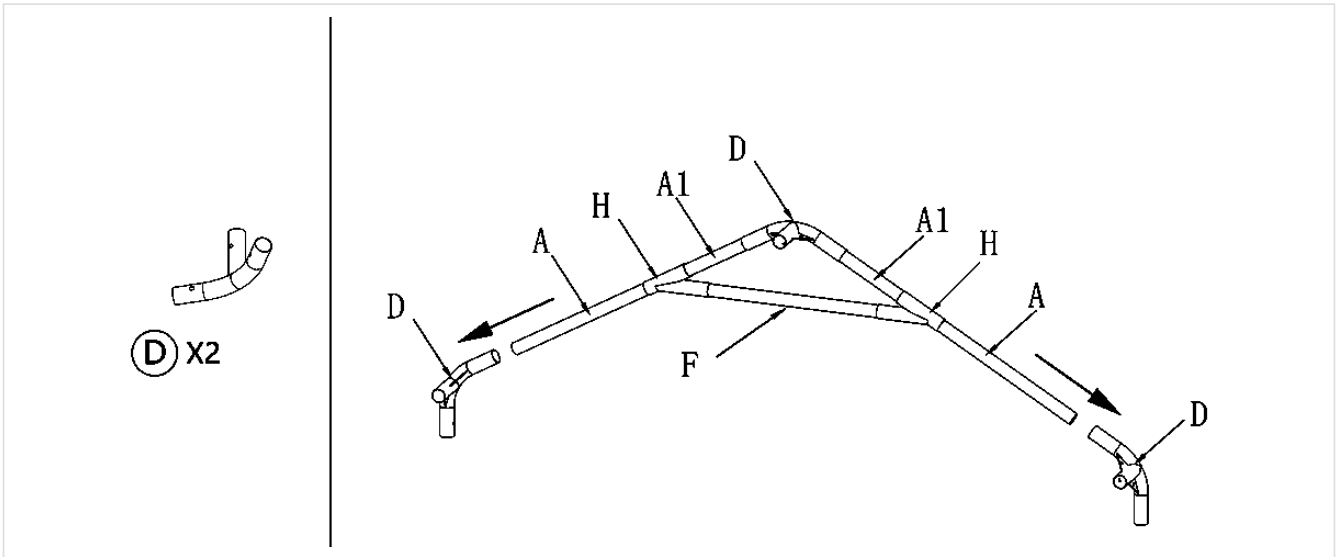

3 Solis 3 – Pirmo frontonu savienošana

Malējo un vidējo frontonu novietojiet blakus un savienojiet tos ar trim garenvirziena caurulēm B – vienu korē un divām stūros (pie dzegām).

Daļas: B ×3, E ×3

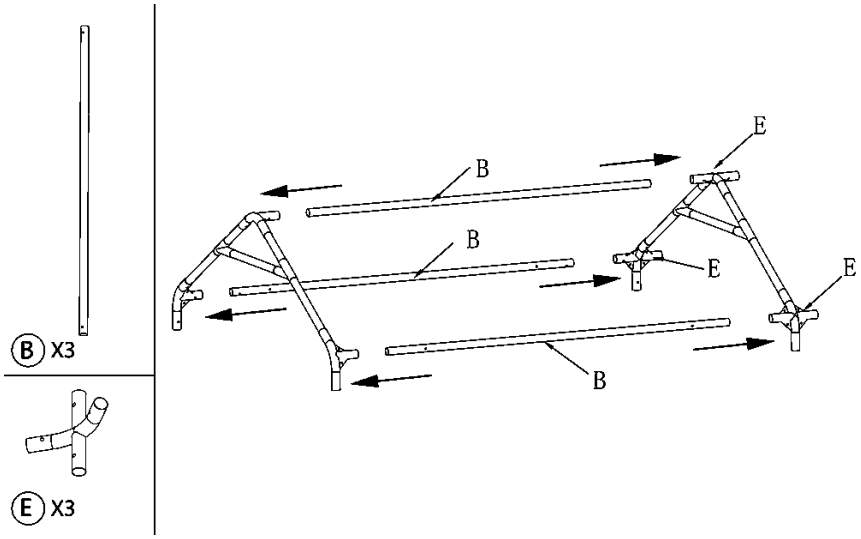

4 Solis 4 – Visa jumta konstrukcija

Tādā pašā veidā pievienojiet otro vidējo frontonu un visbeidzot otro malējo frontonu. Izveidojas visa jumta konstrukcija 6 m garumā un 5 m platumā, kas pagaidām guļ uz zemes.

Daļas: B ×6

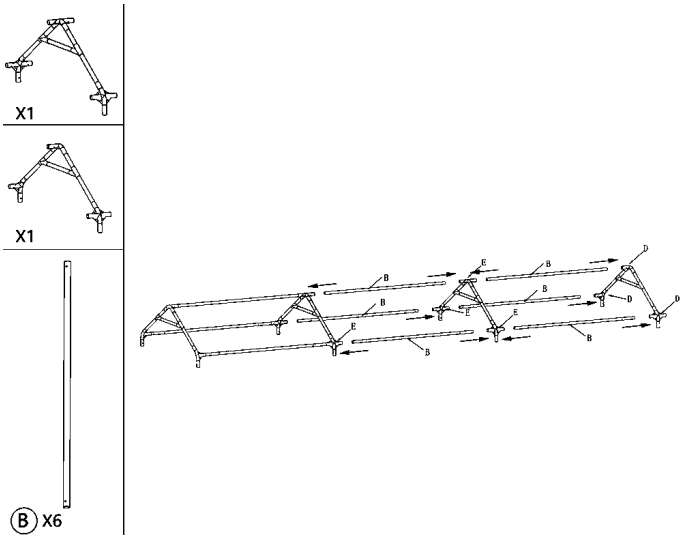

5 Solis 5 – Jumta stiprinājumi

Jumta laukos uzstādiet diagonālos stiprinājumus G atbilstoši attēlam. Stiprinājumu galus piestipriniet ar savienojuma plāksnēm M un N un skrūvēm O (M6×50). Skrūves pievelciet ar atslēgu S.

Daļas: G ×6, O ×16, M ×8, N ×8

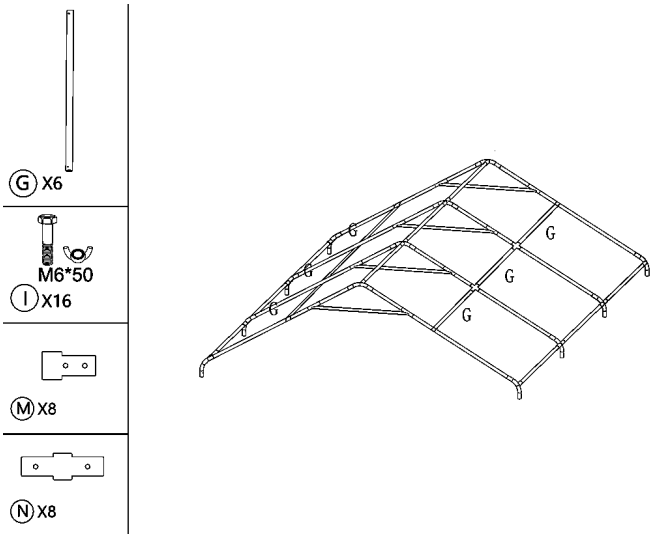

6 Solis 6 – Jumta pārklājs

Jumta pārklāju T pārmetiet pāri uz zemes guļošajai jumta konstrukcijai tā, lai pārklāja gali un stūri sakristu ar konstrukcijas stūriem. Pagaidām pārklāju piestipriniet tikai brīvi – pilnībā to nospriegosiet pēc telts uzstādīšanas.

Daļas: T ×1

⚠ **Uzmanību:** Šajā solī pārliecinieties, ka ir **pilnīgs bezvējš**. Jumts ar pārklāju vēl nav nostiprināts, un, ievietojot kājas, pastāv risks, ka vējš iepūtīs zem tā un to pacels – cilvēku pieturēšana var nebūt pietiekama. Ievietojot kājas, jumtu ar karkasu visu laiku turiet kontrolē. **Ja pūš vējš**, vispirms uzstādiet visu karkasu bez pārklāja (7. un 8. solis), nostipriniet to un jumta pārklāju uzlieciet tikai pēc tam. Tas ir mazāk ērti, bet droši.

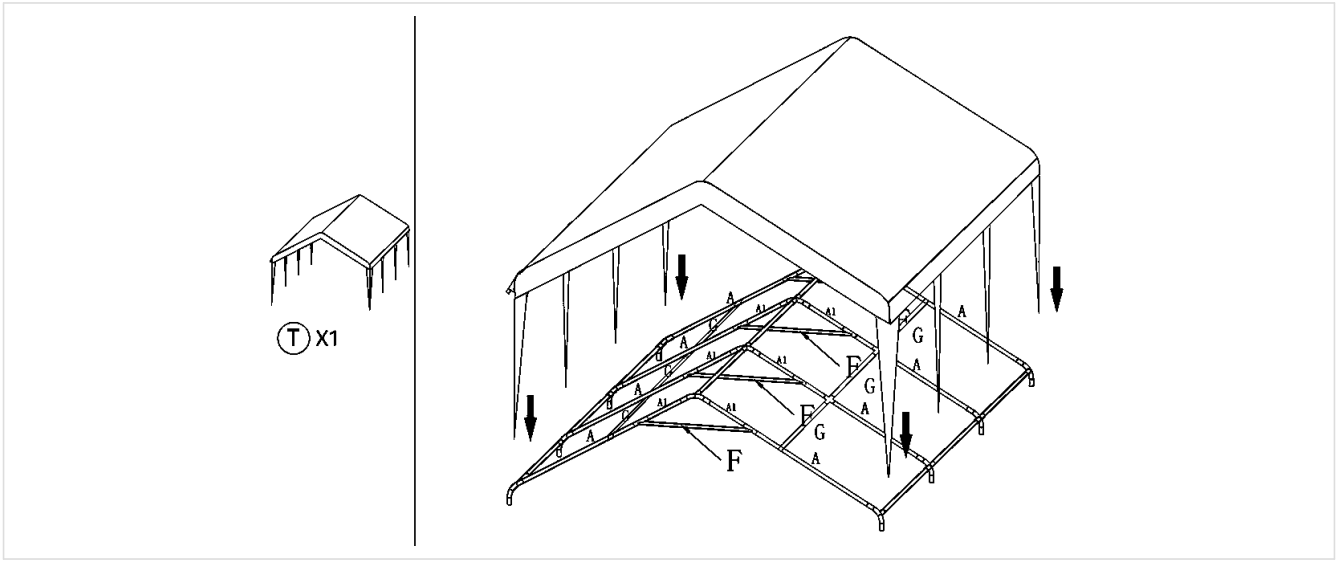

7 Solis 7 – Kāju sagatavošana

Uz katras kājas C apakšējā gala uzlieciet pamatni K un nofiksējiet to ar skrūvi L. Sagatavojiet visas 8 kājas.

Daļas: C ×8, K ×8, L ×8

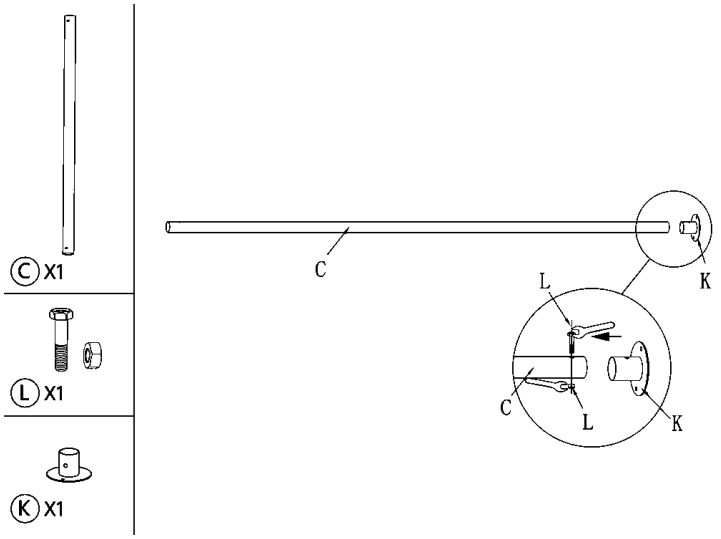

8 Solis 8 – Uzstādīšana un nostiprināšana

Paceliet jumtu vienā garenvirziena pusē un savienojumos D un E ievietojiet kājas C, pēc tam to pašu dariet otrā pusē. Celiet vienmērīgi, ideāli 4 cilvēkiem. Uz kājām uzlieciet savienojumus J un stūros pievienojiet īsos balstus I. **Uzreiz pēc uzstādīšanas nostipriniet telti** – caur pamatņu K atverēm iedzeniet mietiņus P (uz betona izmantojiet enkurus R).

Daļas: C ×8, J ×8, I ×4, P (vai R)

⚠ **Uzmanību:** Kamēr nav ievietotas visas kājas un telts nav nostiprināta, jumtu visu laiku turiet kontrolē. Vējā pastāv risks, ka vējš iepūtīs zem jumta – skatiet 6. soli.

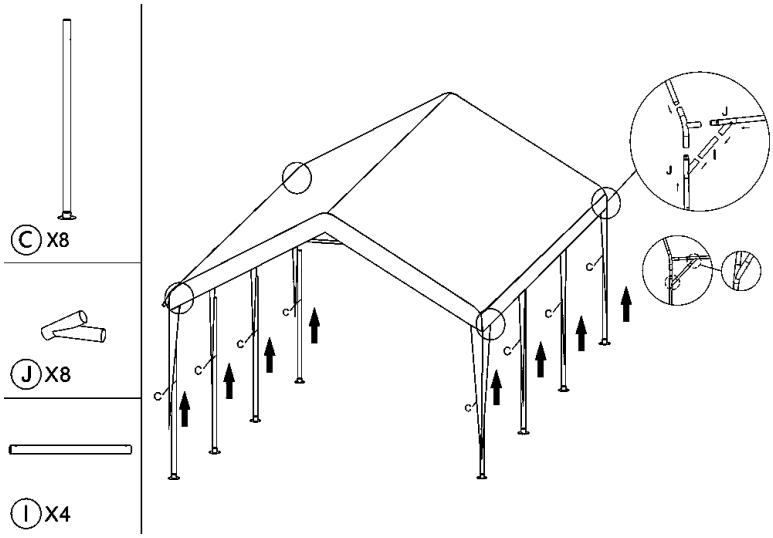

9 Solis 9 – Sienas

Sānu sienas U (6 gab.) un gala sienas V (2 gab.) piekariet pie karkasa un piestipriniet ar gumijas cilpām W ar bumbiņu – cilpu izveriet caur sienas cilpiņu, aptiniet ap cauruli un nofiksējiet ar bumbiņu. Blakus esošās sienas savienojiet ar rāvējslēdzējiem.

Daļas: U ×6, V ×2, W

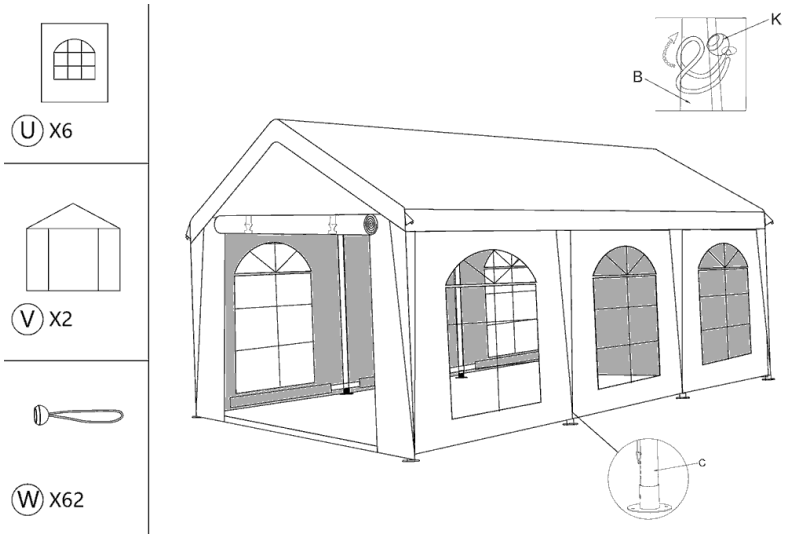

10 Solis 10 – Gala sienu slieksnis

Gala pusēs savienojiet sliekšņa caurules secībā X + Y + X un piestipriniet tās pie kāju apakšējiem galiem ar skrūvēm L. Slieksnis notur gala sienas apakšējo malu taisnu.

Daļas: X ×4, Y ×2, L ×4

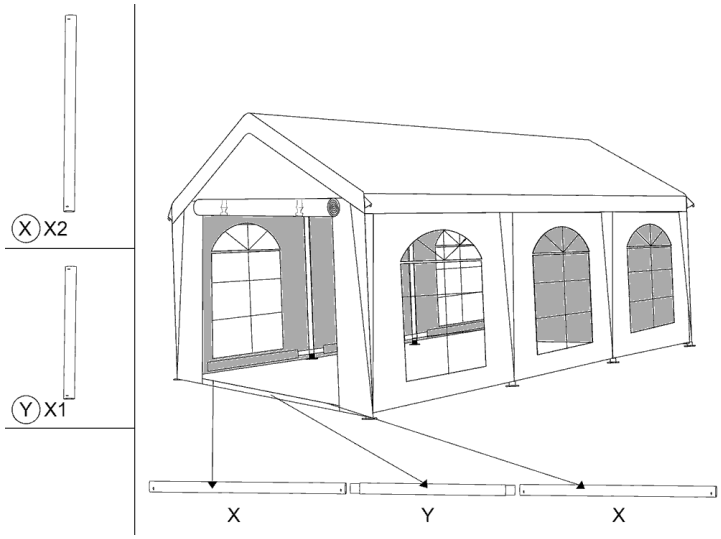

11 Solis 11 – Sienu stiprinājumi, virves un nospriegošana

Sānu pušu stūros uzstādiet atlikušos diagonālos stiprinājumus G ar plāksnēm M, N un skrūvēm O. Jumta stūrus nostipriniet ar virvēm Q un mietiņiem P. Visbeidzot ar gumijas cilpām W **pilnībā nospriegojiet jumta pārklāju** – bez ieliekumiem un krokām, lai ūdens notecētu – un pārbaudiet visus nostiprinājumus.

Daļas: G ×6, O ×16, M ×8, N ×8, Q ×4, P

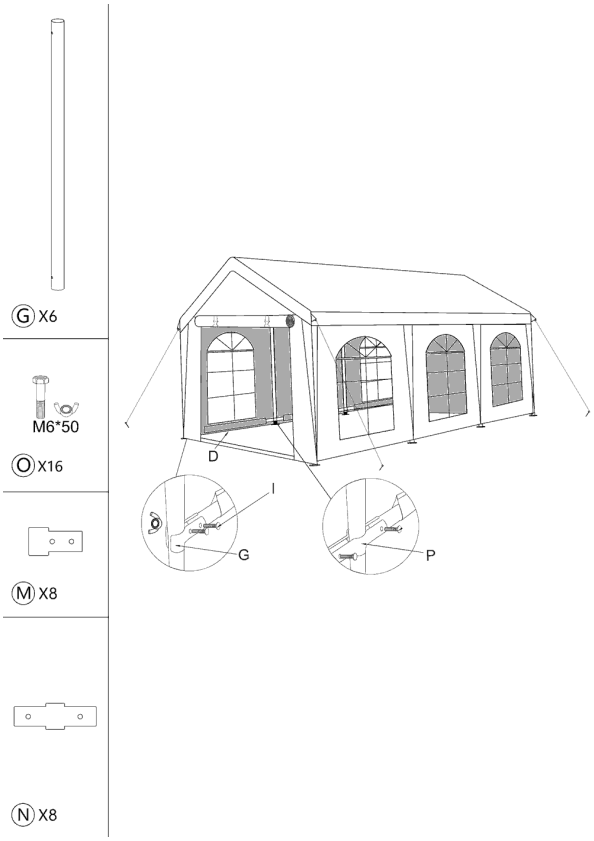

Telts nostiprināšana

- **Zāle, grunts:** caur katras pamatnes K atverēm iedzeniet mietiņus P (katrai pamatnei ir 3 atveres). Mietiņus iedzeniet pilnībā, slīpi virzienā prom no telts.
- **Betons, bruģis:** pamatnes pieskrūvējiet ar enkuriem R (dībelis + skrūve) izurbtās atverēs. Ja urbšana nav iespējama, katrai kājai izmantojiet atsvaru – smilšu vai ūdens maisus vai tērauda atsvarus no BRIMO piederumiem.
- **Stūra virves:** 4 virves Q piesieniet pie jumta stūriem, izvelciet tās slīpi uz āru diagonāles virzienā un nostipriniet ar mietiņiem P. Virves nospriegojiet vienmērīgi.
- Pirms mietiņu iedzīšanas vai urbšanas pārliecinieties, ka zem virsmas nav kabeļu vai cauruļvadu. Mietiņus un virves apzīmējiet – pastāv paklupšanas risks.



Kājas pamatne ar atverēm mietiņiem vai enkuriem

Telts pagarināšana – 12, 18, 24 m…

Vienāda platuma BRIMO pasākumu teltis var savienot ar pasākumu telšu savienotāju (atradīsiet tīmekļa vietnē BRIMO piederumu sadaļā). Katriem nākamajiem 6 m garuma nepieciešama 1 tāda paša platuma telts un 1 savienotājs. Teltis paliek patstāvīgas – jebkurā laikā tās atkal var izmantot arī atsevišķi.

Gala sienu V var pilnībā noņemt – atsedzas visa gala puse, ieskaitot jumta frontonu, un augšdaļā nav nekāda šķēršļa. Pateicoties tam, savienotās teltis turpina viena otru kā viena vienota telpa.

Garums	Teltis 5 × 6 m	Savienotāji	Sēdvietas (aptuveni)
5 × 6 m	1	0	30 cilvēki
5 × 12 m	2	1	60 cilvēki
5 × 18 m	3	2	90 cilvēki
5 × 24 m	4	3	120 cilvēki
5 × 30 m	5	4	150 cilvēki

Demontāža un uzglabāšana

- Telti demontējiet pretējā secībā: virves un mietiņi, sienu stiprinājumi, slieksnis, sienas, pēc tam nolaidiet jumtu (vienmērīgi, 4 cilvēkiem), noņemiet kājas, pārklāju un izjauciet jumta konstrukciju.
- Pārklājus salokiet tikai sausus un tīrus. Ja mitri pārklāji ir jāiepako, 24 stundu laikā tos izpakojiet un izžāvējiet – citādi var rasties pelējums.

- PVC logus nelokiet asi, īpaši aukstumā – tie var ieplaisāt. Sienas labāk sarullējiet.
- Sīkās daļas (skrūves, plāksnes, gumijas cilpas, mietiņus) uzglabājiet kopā maisiņā, lai tās nepazustu.
- Uzglabājiet sausā vietā, grauzējiem nepieejamā un tiešiem saules stariem nepakļautā vietā.

Kopšana

- PVC pārklājus tīriet ar ūdeni, mīkstu birsti un maigu mazgāšanas līdzekli. Neizmantojiet šķīdinātājus, atšķaidītājus vai augstspiediena mazgātāju.
- Pirms katras lietošanas pārbaudiet caurules, savienojumus un skrūves. Bojātās daļas nomainiet – BRIMO rezerves daļas ir pieejamas 10 gadus.
- Jautājumu gadījumā sazinieties ar mums, izmantojot www.brimo.eu.

⚠ Drošības norādījumi

- **Telts nav paredzēta pastāvīgai nojumei.** Tā ir mobila pasākumu telts – neatstājiet to uzstādītu ilgstoši, visu gadu vai bez uzraudzības, lai gan tērauda karkasa un PVC pārklāju dēļ tās kalpošanas laiks ir daudzkārt ilgāks nekā saliekamajām teltīm.
- **Vējš un vētra:** stipra vai brāzmaina vēja laikā un pēc brīdinājuma par vētru noņemiet sienas un pārklājus vai visu telti. Telts nav paredzēta stipram brāzmainam vējam.
- **Sniegs:** jumts nav paredzēts sniega slodzei. Sniegu nekavējoties notīriet vai telti demontējiet.
- **Ūdens uz jumta:** nekad nepieļaujiet ūdens uzkrāšanos uz jumta. Uzkrājušos ūdeni nekavējoties novadiet no apakšas ar mīkstu priekšmetu.
- **Pārklāja nospriegošana:** jumta pārklāju vienmēr pilnībā nospriegojiet ar gumijas cilpām W, bez ieliekumiem un krokām, lai ūdens notecētu. Lietošanas laikā regulāri pārbaudiet nospriegojumu.
- **Nostiprināšana:** telti vienmēr nostipriniet – katru pamatni un 4 stūra virves. Nenostiprināta telts var apgāzties vai tikt aizpūsta.
- **Bez uzraudzības:** neatstājiet telti bez uzraudzības, īpaši naktī un nelabvēlīgas laika prognozes gadījumā.
- **Uguns un karstums:** teltī un tās tuvumā neizmantojiet atklātu uguni, grilus, gāzes sildītājus un citus siltuma avotus.
- **Elektrolīnijas:** neuzstādiet telti zem elektrolīnijām vai to tuvumā.
- **Laikapstākļi montāžas laikā:** montējiet labvēlīgos laikapstākļos, ideāli bezvējā. Paceļot jumtu ar pārklāju (6.–8. solis), telts nav nostiprināta un pastāv risks, ka vējš iepūtīs zem tās – cilvēku pieturēšana var nebūt pietiekama. Ja pūš vējš, vispirms uzstādiet un nostipriniet visu karkasu un jumta pārklāju uzlieciet tikai pēc tam.
- **Montāža:** montējiet 2–4 cilvēkiem, darba cimdos. Paceļot jumtu, nodrošiniet vienmērīgu pacelšanu un sargājiet pirkstus savienojumos.
- Nekariet uz karkasa smagus priekšmetus, nekāpiet uz konstrukcijas un neizmantojiet bojātas daļas. Izmantojiet tikai oriģinālās BRIMO daļas.
- Montāžas un demontāžas laikā bērni nedrīkst atrasties telts tuvumā.

Garantija neattiecas uz bojājumiem, ko radījis vējš, sniegs, uzkrājies ūdens, nepietiekama nostiprināšana vai šīs instrukcijas neievērošana.

Pasākumu telts 6 × 6 m

Montāžas un lietošanas instrukcija



Izmērs	6 × 6 m (36 m²)
Sānu sienas augstums	2 m
Karkass	tērauda caurules Ø 38 mm, savienojumi 42 mm, balta pulverkrāsa
Pārklāji	abpusējs PVC 500 g/m², metinātas šuves, ūdensnecaurlaidīgi, UV noturīgi
Sienas	6 sānu sienas ar logu (platums 2 m), 2 gala sienas ar 2,1 m augstu ieeju
Ietilpība	aptuveni 35 sēdvietas (alus galdu komplekti)
Montāža	2–4 cilvēki, viena telts aptuveni 40 minūtēs (atkārtoti uzstādot ātrāk)
Garantija	5 gadi patērētājam, rezerves daļas pieejamas 10 gadus

Saturs

- Daļu saraksts
- Pirms montāžas
- Montāža 11 soļos
- Telts nostiprināšana
- Telts pagarināšana līdz 12, 18, 24 m…
- Demontāža, uzglabāšana un kopšana
- Drošības norādījumi

⚠ **Pirms montāžas izlasiet drošības norādījumus instrukcijas beigās.**

Daļu saraksts

Burti tabulā atbilst daļu apzīmējumiem attēlos. Pirms montāžas pārbaudiet, vai jums ir visas daļas.

Daļa	Nosaukums	Izmērs / materiāls	gab.
A	Jumta spāre	Ø 38 mm, 1920 mm	8
A1	Spāres pagarinātājs	Ø 38 mm, 1270 mm	8
B	Garenvirziena jumta caurule	Ø 38 mm, 1873 mm	9
C	Kāja (statnis)	Ø 38 mm, 1920 mm	8
D	Stūra savienojums (līkums) – malējie frontoni		6
E	Savienojums ar atzaru – vidējie frontoni		6
F	Frontona šķērsis	Ø 38 mm, 1920 mm	4
G	Diagonālais stiprinājums	Ø 32 mm, 1920 mm	12
H	Lauzts spāres savienojums		8
I	Īss balsts	Ø 38 mm, 880 mm	4
J	Kājas savienojums ar atzaru		8
K	Kājas pamatne (3 atveres nostiprināšanai)		8
L	Skrūve ar uzgriezni		12
M	Maza savienojuma plāksne		16
N	Liela savienojuma plāksne		16
O	Skrūve M6×50 ar uzgriezni		34
P	Zemes mietiņš		28
Q	Nostiprināšanas virve		4
R	Enkurs betonam (dībelis + skrūve)		24
S	Uzgriežņu atslēga		2
T	Jumta pārklājs	PVC 500 g/m²	1
U	Sānu siena ar logu	PVC 500 g/m², platums 2 m	6
V	Gala siena ar ieeju	PVC 500 g/m²	2
W	Gumijas cilpa ar bumbiņu		62
X	Sliekšņa caurule	Ø 32 mm, 1920 mm	4
Y	Sliekšņa savienotājs	Ø 32 mm, 330 mm	2
Y1	Sliekšņa caurule – vidējā	Ø 32 mm, 1920 mm	2

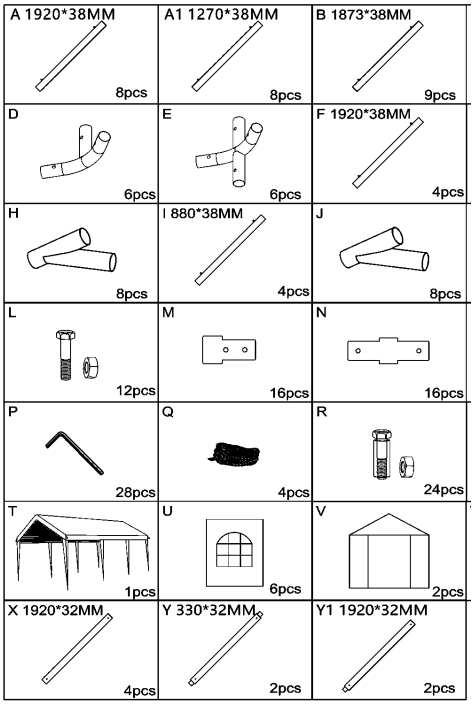

Ražotāja norādītās daļas

Pirms montāžas

- Izvēlieties līdzenu, stingru vietu bez šķēršļiem – teltij ar vismaz 1 m rezervi apkārt. Virs vietas nedrīkst būt elektrolīnijas vai koku zari.
- Nepieciešami 2–4 cilvēki, darba cimdi un komplektā iekļautā atslēga. Nostiprināšanai – āmurs (betonam – urbjmašīna).
- Izkārtojiet daļas uz zemes pēc burtiem – tad montāža ir ātra. Vienu telti uzstādīsiet aptuveni 40 minūtēs.
- Montējiet labvēlīgos laikapstākļos – ideāli bezvējā, bez lietus un ne tumsā. Ja pūš vējš, vispirms uzstādiet un nostipriniet visu karkasu un jumta pārklāju uzlieciet tikai pēc tam.



Telts daļas, sagatavotas montāžai

Montāža

1 Solis 1 – Frontona salikšana

Jumta konstrukciju salieciet uz zemes. Uz caurules A uzbīdiet pagarinātāju A1 un uz tā gala – lauzto savienojumu H. Sagatavojiet divas spāres, augšā savienojiet tās ar kores savienojumu D un starp abiem savienojumiem H ievietojiet šķērsi F. Izveidojas trīsstūrveida frontons.

Daļas: A ×2, A1 ×2, D ×1, H ×2, F ×1 (vienam frontonam)

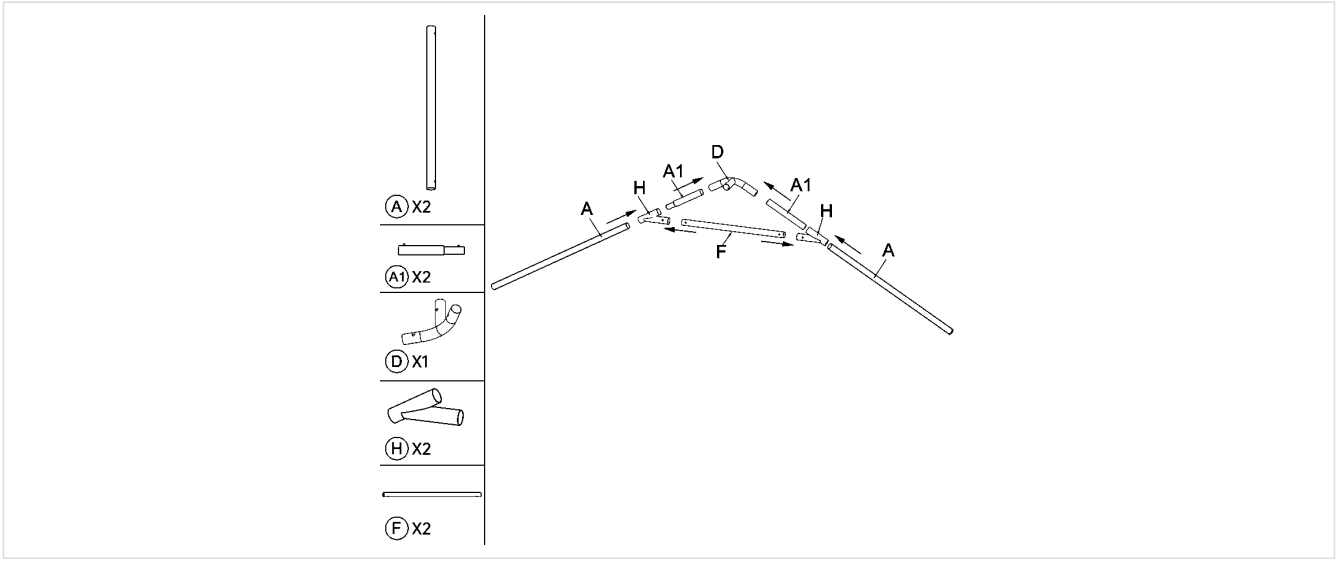

2 Solis 2 – Malējā frontona stūri

Uz abu spāru apakšējiem galiem uzlieciet stūra savienojumus D. Tādā veidā salieciet **2 malējos frontonus** (savienojumi D). Tādā pašā veidā salieciet **2 vidējos frontonus**, kuriem D vietā ir savienojumi ar atzaru E (korē un abos stūros).

Daļas: D ×2 malējam frontonam; vidējie frontoni: E ×3 frontonam

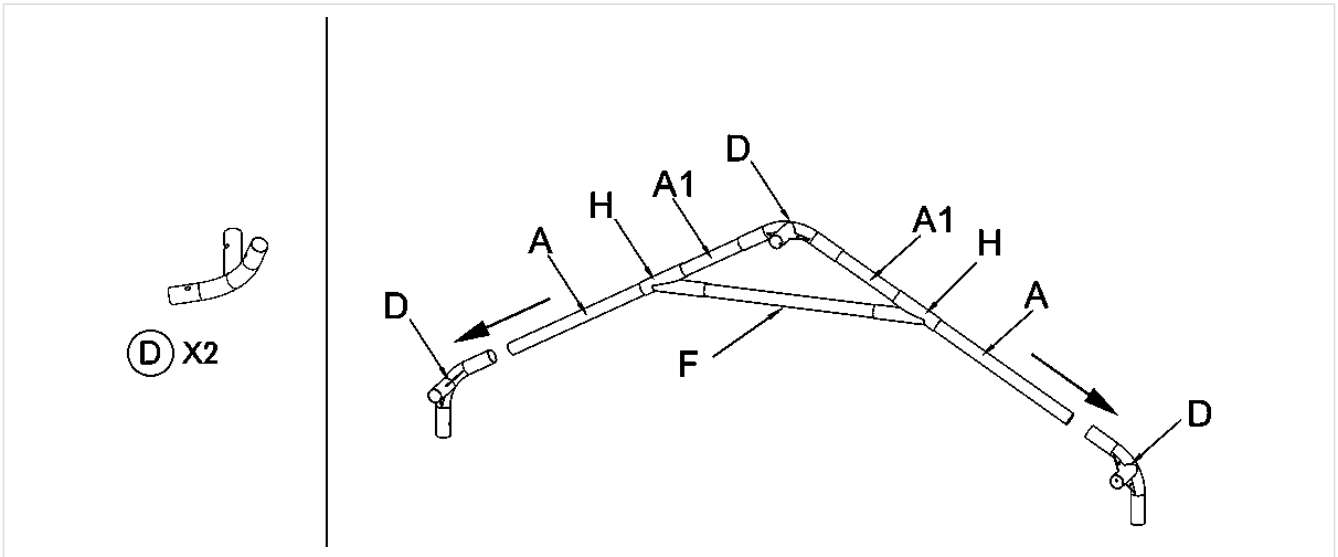

3 Solis 3 – Pirmo frontonu savienošana

Malējo un vidējo frontonu novietojiet blakus un savienojiet tos ar trim garenvirziena caurulēm B – vienu korē un divām stūros (pie dzegām).

Daļas: B ×3, E ×3

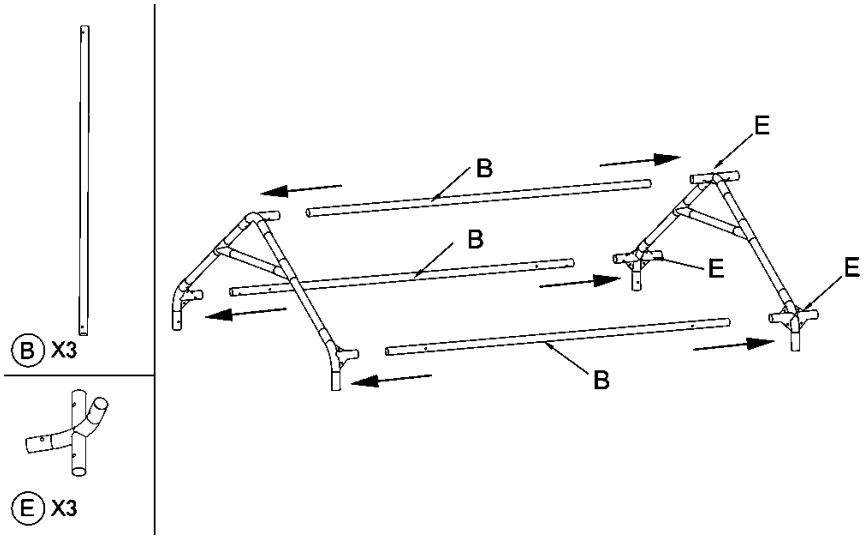

4 Solis 4 – Visa jumta konstrukcija

Tādā pašā veidā pievienojiet otro vidējo frontonu un visbeidzot otro malējo frontonu. Izveidojas visa jumta konstrukcija 6 m garumā un 6 m platumā, kas pagaidām guļ uz zemes.

Daļas: B ×6

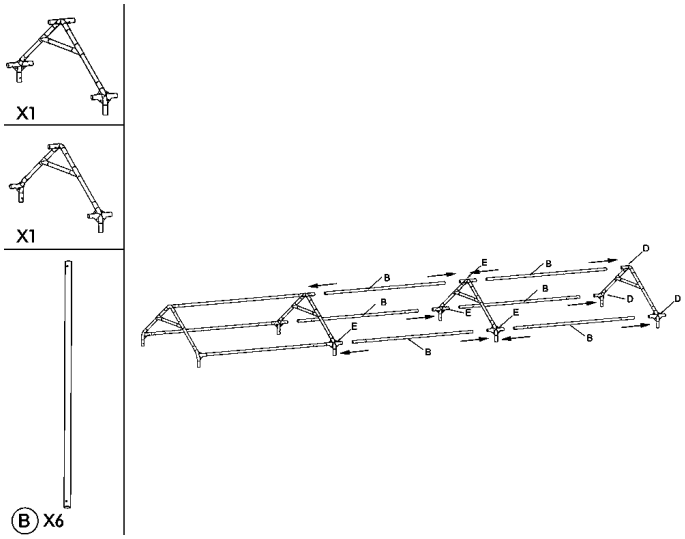

5 Solis 5 – Jumta stiprinājumi

Jumta laukos uzstādiet diagonālos stiprinājumus G atbilstoši attēlam. Stiprinājumu galus piestipriniet ar savienojuma plāksnēm M un N un skrūvēm O (M6×50). Skrūves pievelciet ar atslēgu S.

Daļas: G ×6, O ×16, M ×8, N ×8

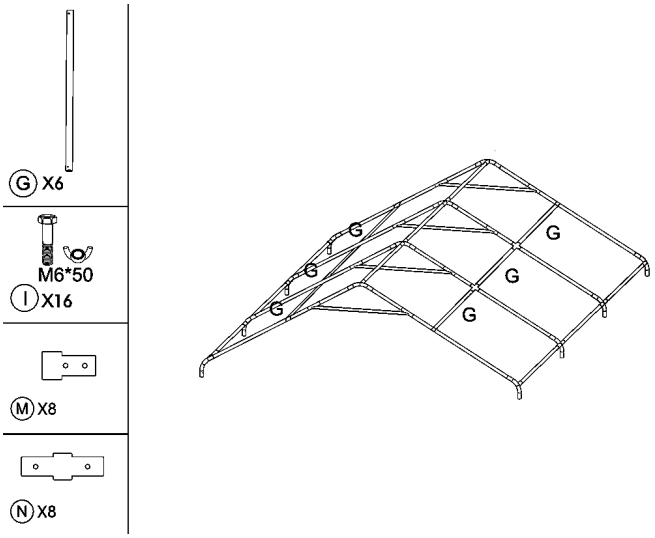

6 Solis 6 – Jumta pārklājs

Jumta pārklāju T pārmetiet pāri uz zemes guļošajai jumta konstrukcijai tā, lai pārklāja gali un stūri sakristu ar konstrukcijas stūriem. Pagaidām pārklāju piestipriniet tikai brīvi – pilnībā to nospriegosiet pēc telts uzstādīšanas.

Daļas: T ×1

⚠ **Uzmanību:** Šajā solī pārliecinieties, ka ir **pilnīgs bezvējš**. Jumts ar pārklāju vēl nav nostiprināts, un, ievietojot kājas, pastāv risks, ka vējš iepūtīs zem tā un to pacels – cilvēku pieturēšana var nebūt pietiekama. Ievietojot kājas, jumtu ar karkasu visu laiku turiet kontrolē. **Ja pūš vējš**, vispirms uzstādiet visu karkasu bez pārklāja (7. un 8. solis), nostipriniet to un jumta pārklāju uzlieciet tikai pēc tam. Tas ir mazāk ērti, bet droši.

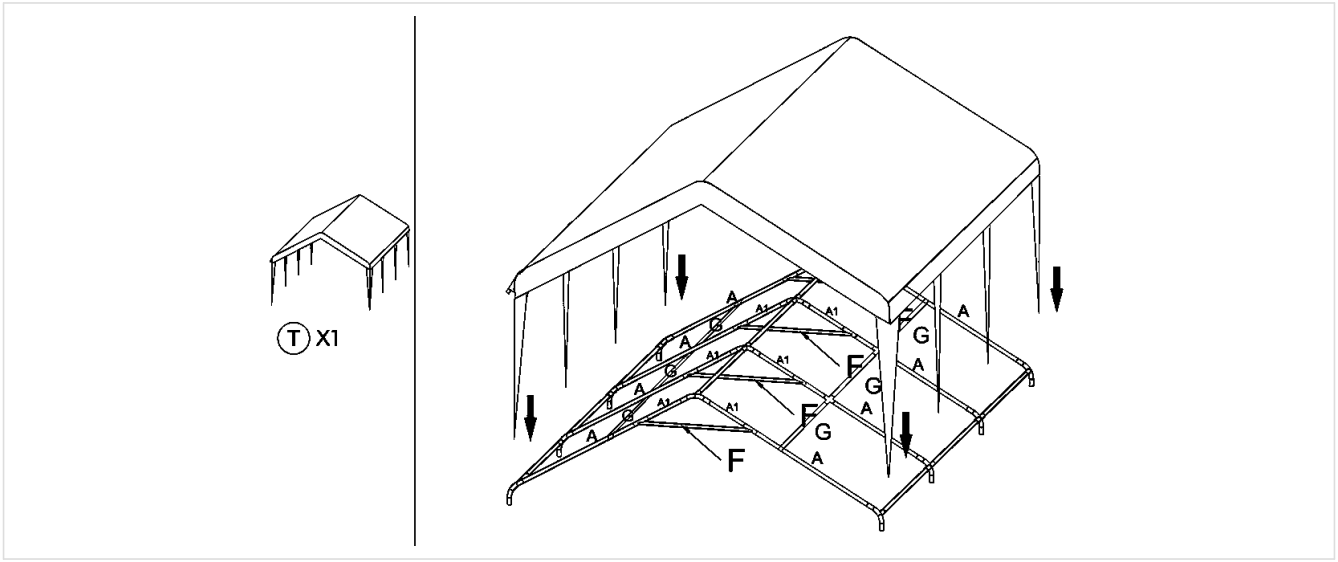

7 Solis 7 – Kāju sagatavošana

Uz katras kājas C apakšējā gala uzlieciet pamatni K un nofiksējiet to ar skrūvi L. Sagatavojiet visas 8 kājas.

Daļas: C ×8, K ×8, L ×8

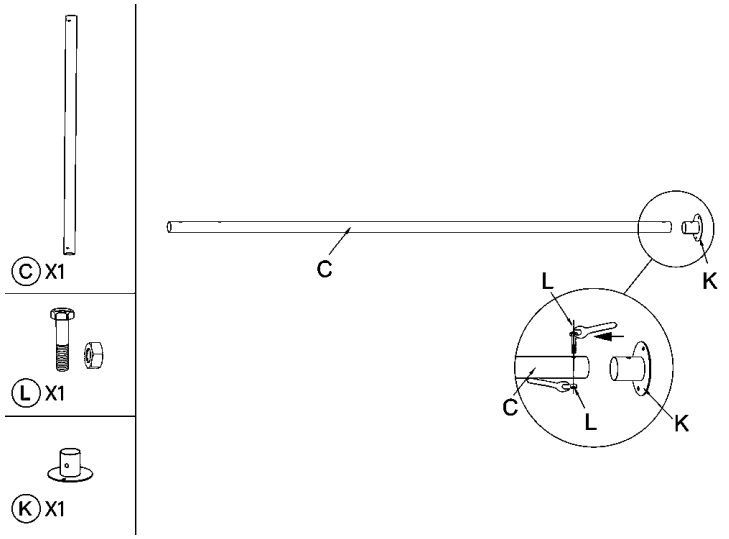

8 Solis 8 – Uzstādīšana un nostiprināšana

Paceliet jumtu vienā garenvirziena pusē un savienojumos D un E ievietojiet kājas C, pēc tam to pašu dariet otrā pusē. Celiet vienmērīgi, ideāli 4 cilvēkiem. Uz kājām uzlieciet savienojumus J un stūros pievienojiet īsos balstus I. **Uzreiz pēc uzstādīšanas nostipriniet telti** – caur pamatņu K atverēm iedzeniet mietiņus P (uz betona izmantojiet enkurus R).

Daļas: C ×8, J ×8, I ×4, P (vai R)

⚠ **Uzmanību:** Kamēr nav ievietotas visas kājas un telts nav nostiprināta, jumtu visu laiku turiet kontrolē. Vējā pastāv risks, ka vējš iepūtīs zem jumta – skatiet 6. soli.

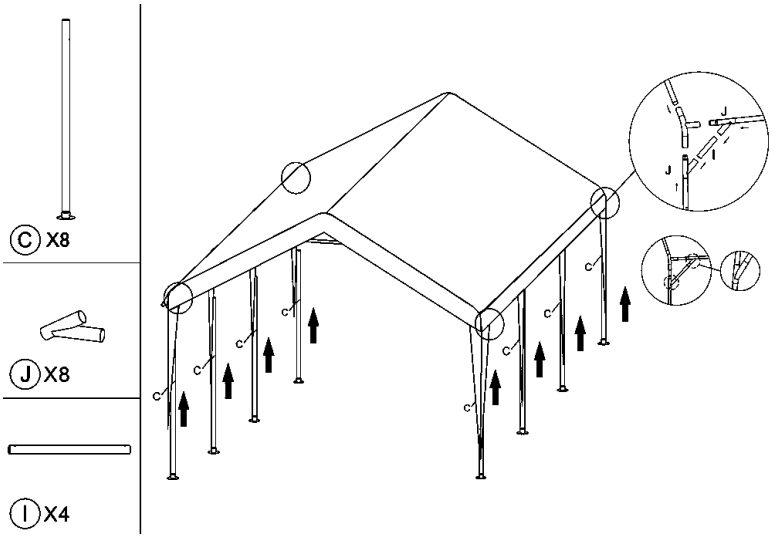

9 Solis 9 – Sienas

Sānu sienas U (6 gab.) un gala sienas V (2 gab.) piekariet pie karkasa un piestipriniet ar gumijas cilpām W ar bumbiņu – cilpu izveriet caur sienas cilpiņu, aptiniet ap cauruli un nofiksējiet ar bumbiņu. Blakus esošās sienas savienojiet ar rāvējslēdzējiem.

Daļas: U ×6, V ×2, W

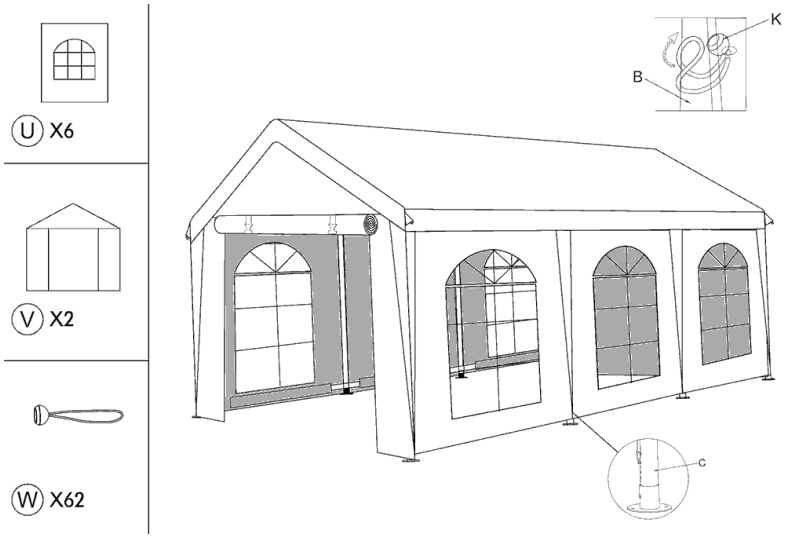

10 Solis 10 – Gala sienu slieksnis

Gala pusēs savienojiet sliekšņa caurules secībā X + Y1 + Y + X un piestipriniet tās pie kāju apakšējiem galiem ar skrūvēm L. Slieksnis notur gala sienas apakšējo malu taisnu.

Daļas: X ×4, Y ×2, Y1 ×2, L ×4

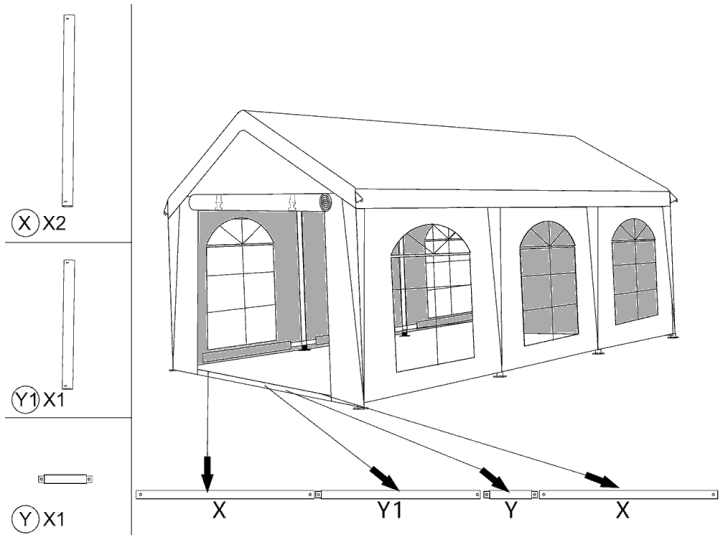

11 Solis 11 – Sienu stiprinājumi, virves un nospriegošana

Sānu pušu stūros uzstādiet atlikušos diagonālos stiprinājumus G ar plāksnēm M, N un skrūvēm O. Jumta stūrus nostipriniet ar virvēm Q un mietiņiem P. Visbeidzot ar gumijas cilpām W **pilnībā nospriegojiet jumta pārklāju** – bez ieliekumiem un krokām, lai ūdens notecētu – un pārbaudiet visus nostiprinājumus.

Daļas: G ×6, O ×16, M ×8, N ×8, Q ×4, P

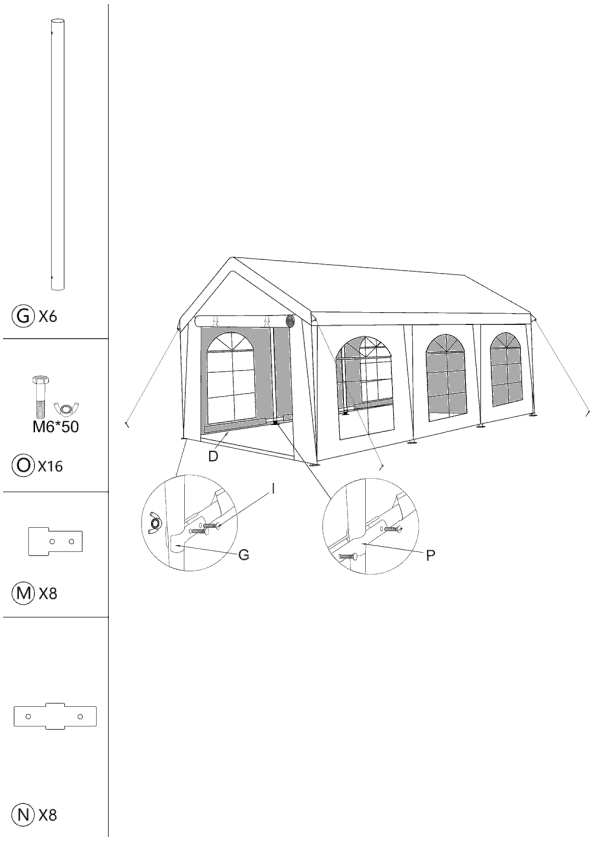

Telts nostiprināšana

- **Zāle, grunts:** caur katras pamatnes K atverēm iedzeniet mietiņus P (katrai pamatnei ir 3 atveres). Mietiņus iedzeniet pilnībā, slīpi virzienā prom no telts.
- **Betons, bruģis:** pamatnes pieskrūvējiet ar enkuriem R (dībelis + skrūve) izurbtās atverēs. Ja urbšana nav iespējama, katrai kājai izmantojiet atsvaru – smilšu vai ūdens maisus vai tērauda atsvarus no BRIMO piederumiem.
- **Stūra virves:** 4 virves Q piesieniet pie jumta stūriem, izvelciet tās slīpi uz āru diagonāles virzienā un nostipriniet ar mietiņiem P. Virves nospriegojiet vienmērīgi.
- Pirms mietiņu iedzīšanas vai urbšanas pārliecinieties, ka zem virsmas nav kabeļu vai cauruļvadu. Mietiņus un virves apzīmējiet – pastāv paklupšanas risks.



Kājas pamatne ar atverēm mietiņiem vai enkuriem

Telts pagarināšana – 12, 18, 24 m…

Vienāda platuma BRIMO pasākumu teltis var savienot ar pasākumu telšu savienotāju (atradīsiet tīmekļa vietnē BRIMO piederumu sadaļā). Katriem nākamajiem 6 m garuma nepieciešama 1 tāda paša platuma telts un 1 savienotājs. Teltis paliek patstāvīgas – jebkurā laikā tās atkal var izmantot arī atsevišķi.

Gala sienu V var pilnībā noņemt – atsedzas visa gala puse, ieskaitot jumta frontonu, un augšdaļā nav nekāda šķēršļa. Pateicoties tam, savienotās teltis turpina viena otru kā viena vienota telpa.

Garums	Teltis 6 × 6 m	Savienotāji	Sēdvietas (aptuveni)
6 × 6 m	1	0	35 cilvēki
6 × 12 m	2	1	70 cilvēki
6 × 18 m	3	2	105 cilvēki
6 × 24 m	4	3	140 cilvēki
6 × 30 m	5	4	175 cilvēki

Demontāža un uzglabāšana

- Telti demontējiet pretējā secībā: virves un mietiņi, sienu stiprinājumi, slieksnis, sienas, pēc tam nolaidiet jumtu (vienmērīgi, 4 cilvēkiem), noņemiet kājas, pārklāju un izjauciet jumta konstrukciju.
- Pārklājus salokiet tikai sausus un tīrus. Ja mitri pārklāji ir jāiepako, 24 stundu laikā tos izpakojiet un izžāvējiet – citādi var rasties pelējums.

- PVC logus nelokiet asi, īpaši aukstumā – tie var ieplaisāt. Sienas labāk sarullējiet.
- Sīkās daļas (skrūves, plāksnes, gumijas cilpas, mietiņus) uzglabājiet kopā maisiņā, lai tās nepazustu.
- Uzglabājiet sausā vietā, grauzējiem nepieejamā un tiešiem saules stariem nepakļautā vietā.

Kopšana

- PVC pārklājus tīriet ar ūdeni, mīkstu birsti un maigu mazgāšanas līdzekli. Neizmantojiet šķīdinātājus, atšķaidītājus vai augstspiediena mazgātāju.
- Pirms katras lietošanas pārbaudiet caurules, savienojumus un skrūves. Bojātās daļas nomainiet – BRIMO rezerves daļas ir pieejamas 10 gadus.
- Jautājumu gadījumā sazinieties ar mums, izmantojot www.brimo.eu.

⚠ Drošības norādījumi

- **Telts nav paredzēta pastāvīgai nojumei.** Tā ir mobila pasākumu telts – neatstājiet to uzstādītu ilgstoši, visu gadu vai bez uzraudzības, lai gan tērauda karkasa un PVC pārklāju dēļ tās kalpošanas laiks ir daudzkārt ilgāks nekā saliekamajām teltīm.
- **Vējš un vētra:** stipra vai brāzmaina vēja laikā un pēc brīdinājuma par vētru noņemiet sienas un pārklājus vai visu telti. Telts nav paredzēta stipram brāzmainam vējam.
- **Sniegs:** jumts nav paredzēts sniega slodzei. Sniegu nekavējoties notīriet vai telti demontējiet.
- **Ūdens uz jumta:** nekad nepieļaujiet ūdens uzkrāšanos uz jumta. Uzkrājušos ūdeni nekavējoties novadiet no apakšas ar mīkstu priekšmetu.
- **Pārklāja nospriegošana:** jumta pārklāju vienmēr pilnībā nospriegojiet ar gumijas cilpām W, bez ieliekumiem un krokām, lai ūdens notecētu. Lietošanas laikā regulāri pārbaudiet nospriegojumu.
- **Nostiprināšana:** telti vienmēr nostipriniet – katru pamatni un 4 stūra virves. Nenostiprināta telts var apgāzties vai tikt aizpūsta.
- **Bez uzraudzības:** neatstājiet telti bez uzraudzības, īpaši naktī un nelabvēlīgas laika prognozes gadījumā.
- **Uguns un karstums:** teltī un tās tuvumā neizmantojiet atklātu uguni, grilus, gāzes sildītājus un citus siltuma avotus.
- **Elektrolīnijas:** neuzstādiet telti zem elektrolīnijām vai to tuvumā.
- **Laikapstākļi montāžas laikā:** montējiet labvēlīgos laikapstākļos, ideāli bezvējā. Paceļot jumtu ar pārklāju (6.–8. solis), telts nav nostiprināta un pastāv risks, ka vējš iepūtīs zem tās – cilvēku pieturēšana var nebūt pietiekama. Ja pūš vējš, vispirms uzstādiet un nostipriniet visu karkasu un jumta pārklāju uzlieciet tikai pēc tam.
- **Montāža:** montējiet 2–4 cilvēkiem, darba cimdos. Paceļot jumtu, nodrošiniet vienmērīgu pacelšanu un sargājiet pirkstus savienojumos.
- Nekariet uz karkasa smagus priekšmetus, nekāpiet uz konstrukcijas un neizmantojiet bojātas daļas. Izmantojiet tikai oriģinālās BRIMO daļas.
- Montāžas un demontāžas laikā bērni nedrīkst atrasties telts tuvumā.

Garantija neattiecas uz bojājumiem, ko radījis vējš, sniegs, uzkrājies ūdens, nepietiekama nostiprināšana vai šīs instrukcijas neievērošana.

Pasākumu telts 4 × 12 m

2 teltis 4 × 6 m + savienotājs – montāžas un lietošanas instrukcija



Izmērs	4 × 12 m (48 m²)
Sānu sienas augstums	2 m
Karkass	tērauda caurules Ø 38 mm, savienojumi 42 mm, balta pulverkrāsa
Pārklāji	abpusējs PVC 500 g/m², metinātas šuves, ūdensnecaurlaidīgi, UV noturīgi
Sienas	12 sānu sienas ar logu (platums 2 m), 4 gala sienas ar 2,1 m augstu ieeju
Ietilpība	aptuveni 50 sēdvietas (alus galdu komplekti)
Montāža	2–4 cilvēki, viena telts aptuveni 40 minūtēs (atkārtoti uzstādot ātrāk)
Garantija	5 gadi patērētājam, rezerves daļas pieejamas 10 gadus

Kā tas darbojas

Komplektu 4 × 12 m veido **2 pilnvērtīgas teltis 4 × 6 m ar gala sienām** un **savienotājs**, kas tās savieno vienā veselumā. Katru telti var izmantot arī atsevišķi – atkarībā no pasākuma uzstādīsiet vienu lielu 12 m telti vai divas atsevišķas teltis. Ar vēl vienu telti un savienotāju telti pagarināsiet līdz 18, 24 m utt.

Īsumā

- **A daļa:** uzstādiet pirmo telti ar jumta pārklāju (1.–8. solis).
- **B daļa:** uzstādiet otro telti cieši aiz pirmās – savienojuma pusē bez pamatnēm.
- **C daļa:** savienojiet teltis ar savienotāju (C1.–C4. solis).
- **D daļa:** abām teltīm pabeidziet sienas, slieksni, stiprinājumus un virves (9.–11. solis).
- **Nostiprināšana, pagarināšana, demontāža un drošības norādījumi** – instrukcijas beigās.

⚠ **Pirms montāžas izlasiet drošības norādījumus instrukcijas beigās.**

Iepakojuma saturs

- **2× telts 4 × 6 m** – katrā teltī ir pilns daļu komplekts saskaņā ar tālāk redzamo tabulu (ieskaitot 2 gala sienas).
- **1× pasākumu telšu savienotājs** – savienotāja daļas A–G (uzmanību, savienotāja burti nesakrīt ar telts daļu burtiem).

Vienas telts 4 × 6 m daļas (iepakojumā 2×)

Daļa	Nosaukums	Izmērs / materiāls	gab.
A	Jumta spāre	Ø 38 mm, 1873 mm	8
A1	Spāres pagarinātājs	Ø 38 mm, 250 mm	8
B	Garenvirziena jumta caurule	Ø 38 mm, 1873 mm	9
C	Kāja (statnis)	Ø 38 mm, 1920 mm	8
D	Stūra savienojums (līkums) – malējie frontoni		6
E	Savienojums ar atzaru – vidējie frontoni		6
F	Frontona šķērsis	Ø 38 mm, 1060 mm	4
G	Diagonālais stiprinājums	Ø 32 mm, 1920 mm	12
H	Lauzts spāres savienojums		8
I	Īss balsts	Ø 38 mm, 880 mm	4
J	Kājas savienojums ar atzaru		8
K	Kājas pamatne (3 atveres nostiprināšanai)		8
L	Skrūve ar uzgriezni		12
M	Maza savienojuma plāksne		16
N	Liela savienojuma plāksne		16
O	Skrūve M6×50 ar uzgriezni		34
P	Zemes mietiņš		28
Q	Nostiprināšanas virve		4
R	Enkurs betonam (dībelis + skrūve)		24
S	Uzgriežņu atslēga		2
T	Jumta pārklājs	PVC 500 g/m²	1
U	Sānu siena ar logu	PVC 500 g/m², platums 2 m	6
V	Gala siena ar ieeju	PVC 500 g/m²	2
W	Gumijas cilpa ar bumbiņu		62
X	Sliekšņa caurule	Ø 32 mm, 1920 mm	4
Y	Sliekšņa savienotājs	Ø 32 mm, 330 mm	2
Z	Sešstūra atslēga		1

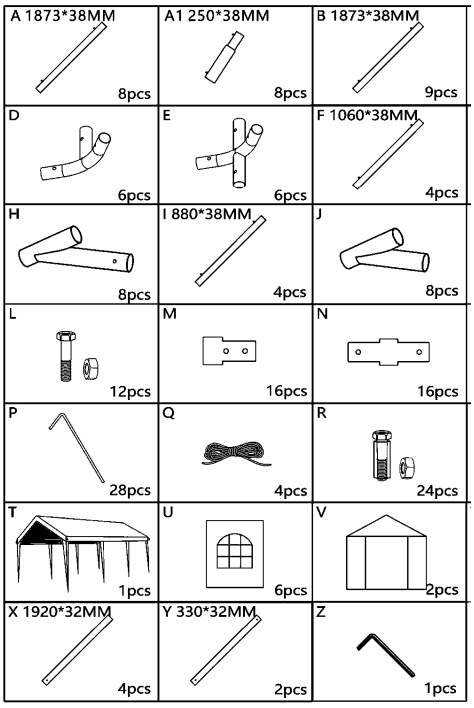

Ražotāja norādītās telts daļas

Savienotāja daļas (iepakojumā 1×)

Daļa	Nosaukums	gab.
A	Dubultā pamatne	2
B	Savienojuma caurule ar atverēm	2
C	Skrūve ar uzgriezni	4
D	Savienojuma josla (PVC) ar virvēm	1
E	Uzgriežņu atslēga	2
F	Spriegošanas skava	4
G	„S“ āķis	4

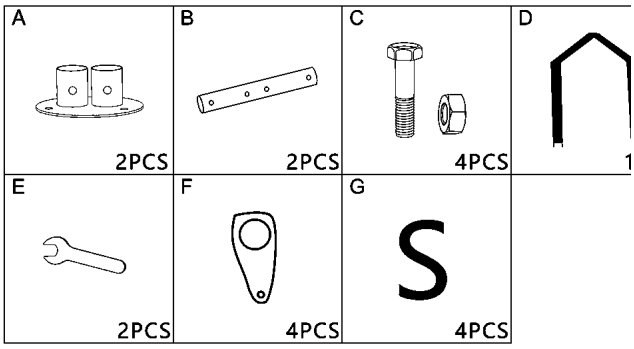

Pirms montāžas

- Izvēlieties līdzenu, stingru vietu bez šķēršļiem – teltij 12 m garai, ar vismaz 1 m rezervi apkārt. Virs vietas nedrīkst būt elektrolīnijas vai koku zari.
- Nepieciešami 2–4 cilvēki, darba cimdi un komplektā iekļautā atslēga. Nostiprināšanai – āmurs (betonam – urbjmašīna).
- Izkārtojiet daļas uz zemes pēc burtiem – tad montāža ir ātra. Vienu telti uzstādīsiet aptuveni 40 minūtēs.
- Montējiet labvēlīgos laikapstākļos – ideāli bezvējā, bez lietus un ne tumsā. Ja pūš vējš, vispirms uzstādiet un nostipriniet visu karkasu un jumta pārklāju uzlieciet tikai pēc tam.



Telts daļas, sagatavotas montāžai

A daļa – pirmā telts 4 × 6 m

Pirmo telti uzstādiet saskaņā ar 1.–8. soli. Sienas, slieksni un virves (9.–11. solis) pabeidziet tikai pēc telšu savienošanas.

1 Solis 1 – Frontona salikšana

Jumta konstrukciju salieciet uz zemes. Uz caurules A uzbīdiet pagarinātāju A1 un uz tā gala – lauzto savienojumu H. Sagatavojiet divas spāres, augšā savienojiet tās ar kores savienojumu D un starp abiem savienojumiem H ievietojiet šķērsi F. Izveidojas trīsstūrveida frontons.

Daļas: A ×2, A1 ×2, D ×1, H ×2, F ×1 (vienam frontonam)

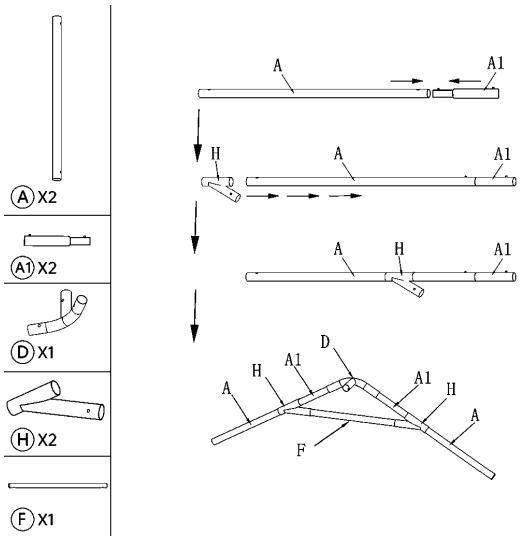

2 Solis 2 – Malējā frontona stūri

Uz abu spāru apakšējiem galiem uzlieciet stūra savienojumus D. Tādā veidā salieciet **2 malējos frontonus** (savienojumi D). Tādā pašā veidā salieciet **2 vidējos frontonus**, kuriem D vietā ir savienojumi ar atzaru E (korē un abos stūros).

Daļas: D ×2 malējam frontonam; vidējie frontoni: E ×3 frontonam

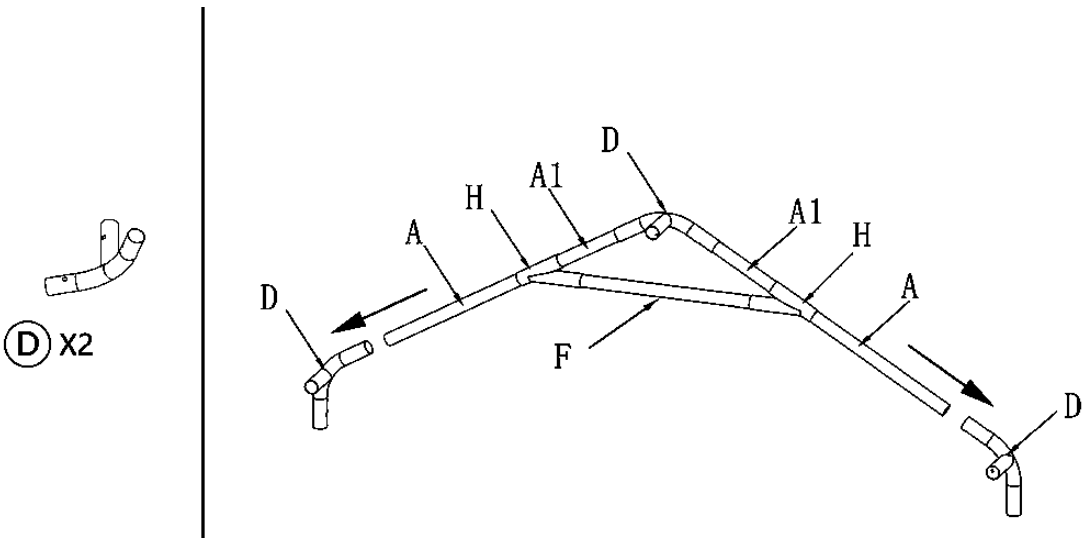

3 Solis 3 – Pirmo frontonu savienošana

Malējo un vidējo frontonu novietojiet blakus un savienojiet tos ar trim garenvirziena caurulēm B – vienu korē un divām stūros (pie dzegām).

Daļas: B ×3, E ×3

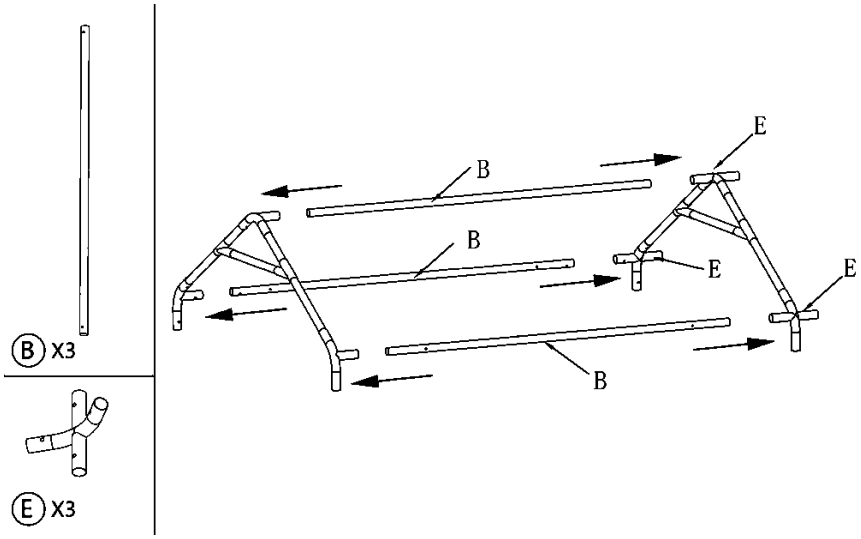

4 Solis 4 – Visa jumta konstrukcija

Tādā pašā veidā pievienojiet otro vidējo frontonu un visbeidzot otro malējo frontonu. Izveidojas visa jumta konstrukcija 6 m garumā un 4 m platumā, kas pagaidām guļ uz zemes.

Daļas: B ×6

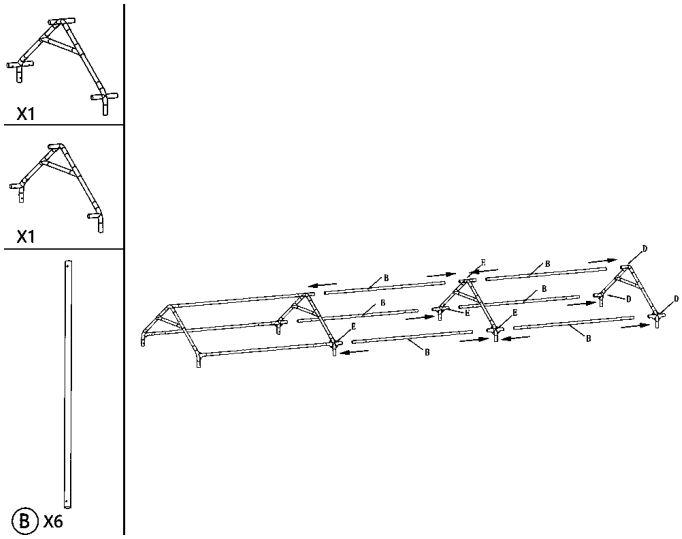

5 Solis 5 – Jumta stiprinājumi

Jumta laukos uzstādiet diagonālos stiprinājumus G atbilstoši attēlam. Stiprinājumu galus piestipriniet ar savienojuma plāksnēm M un N un skrūvēm O (M6×50). Skrūves pievelciet ar atslēgu S un sešstūra atslēgu Z.

Daļas: G ×6, O ×16, M ×8, N ×8

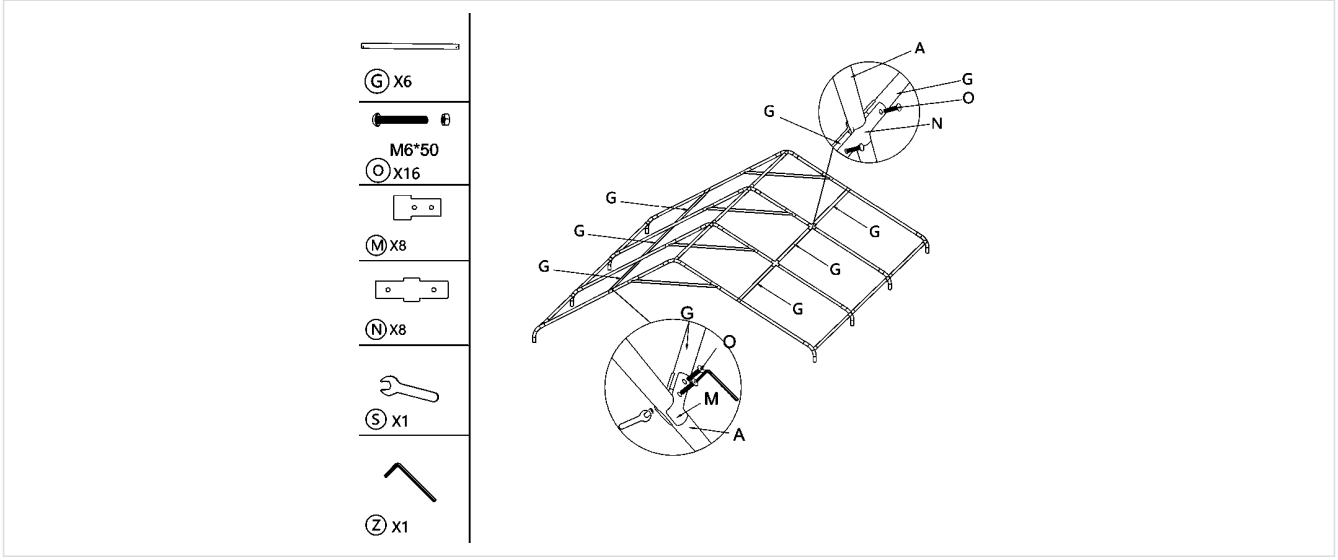

6 Solis 6 – Jumta pārklājs

Jumta pārklāju T pārmetiet pāri uz zemes guļošajai jumta konstrukcijai tā, lai pārklāja gali un stūri sakristu ar konstrukcijas stūriem. Pagaidām pārklāju piestipriniet tikai brīvi – pilnībā to nospriegosiet pēc telts uzstādīšanas.

Daļas: T ×1

⚠ **Uzmanību:** Šajā solī pārliecinieties, ka ir **pilnīgs bezvējš**. Jumts ar pārklāju vēl nav nostiprināts, un, ievietojot kājas, pastāv risks, ka vējš iepūtīs zem tā un to pacels – cilvēku pieturēšana var nebūt pietiekama. Ievietojot kājas, jumtu ar karkasu visu laiku turiet kontrolē. **Ja pūš vējš**, vispirms uzstādiet visu karkasu bez pārklāja (7. un 8. solis), nostipriniet to un jumta pārklāju uzlieciet tikai pēc tam. Tas ir mazāk ērti, bet droši.

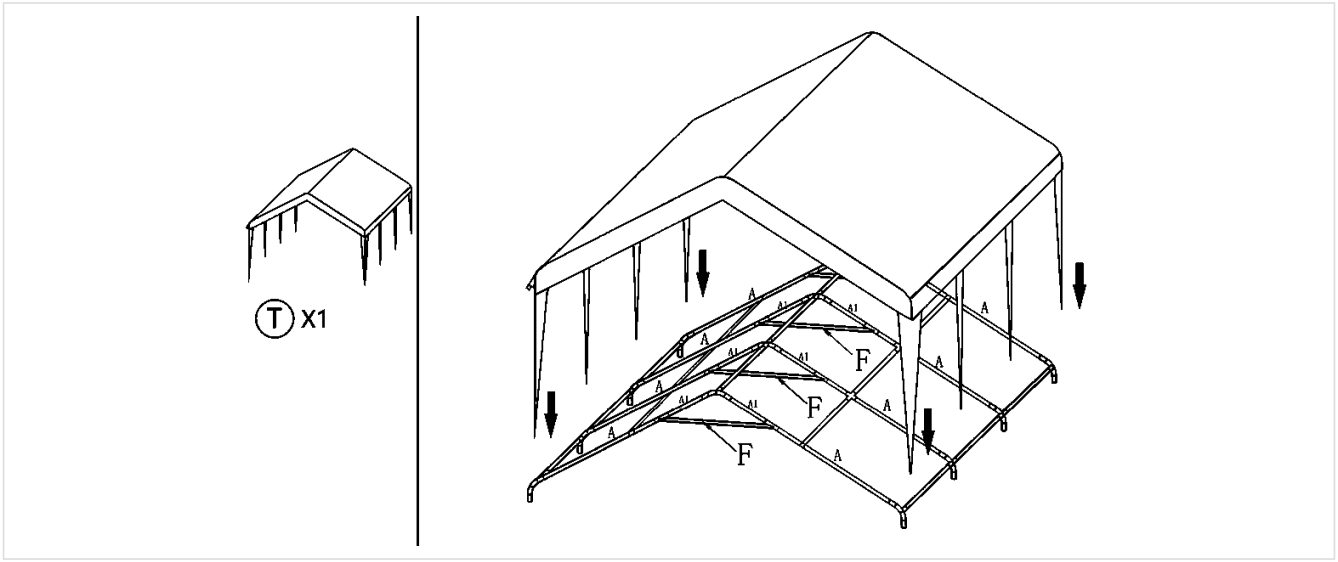

7 Solis 7 – Kāju sagatavošana

Uz katras kājas C apakšējā gala uzlieciet pamatni K un nofiksējiet to ar skrūvi L. Sagatavojiet visas 8 kājas.

Daļas: C ×8, K ×8, L ×8

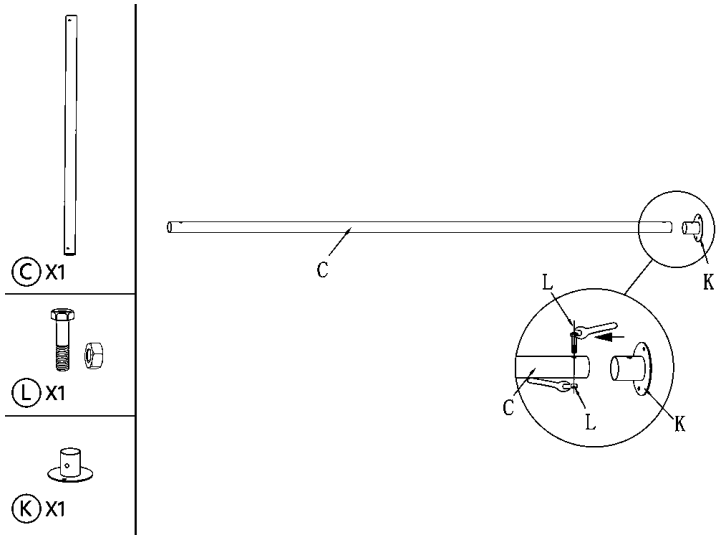

8 Solis 8 – Uzstādīšana un nostiprināšana

Paceliet jumtu vienā garenvirziena pusē un savienojumos D un E ievietojiet kājas C, pēc tam to pašu dariet otrā pusē. Celiet vienmērīgi, ideāli 4 cilvēkiem. Uz kājām uzlieciet savienojumus J un stūros pievienojiet īsos balstus I. **Uzreiz pēc uzstādīšanas nostipriniet telti** – caur pamatņu K atverēm iedzeniet mietiņus P (uz betona izmantojiet enkurus R).

Daļas: C ×8, J ×8, I ×4, P (vai R)

⚠ **Uzmanību:** Kamēr nav ievietotas visas kājas un telts nav nostiprināta, jumtu visu laiku turiet kontrolē. Vējā pastāv risks, ka vējš iepūtīs zem jumta – skatiet 6. soli.

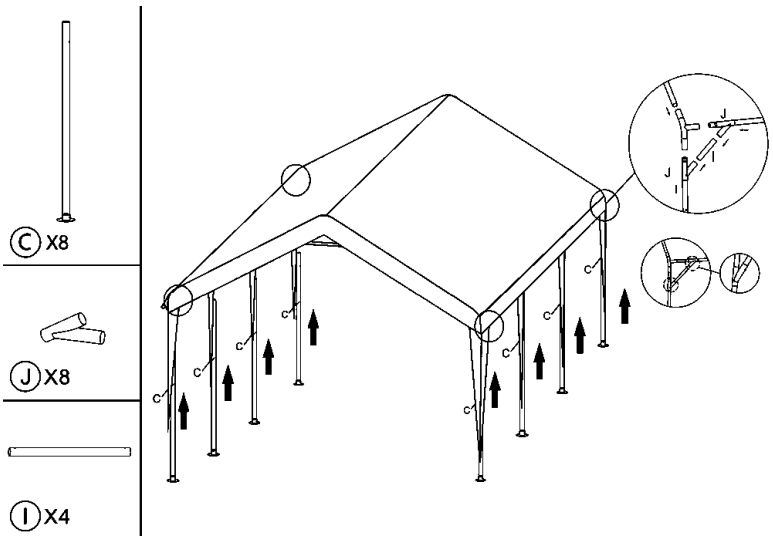

B daļa – otrā telts

Otro telti uzstādiet tāpat (1.–8. solis) cieši aiz pirmās telts, vienā līnijā, lai abu telšu kājas savienojuma pusē stāvētu cieši blakus. Ievērojiet šādas atšķirības:

- **Savienojuma pusē neuzlieciet pamatnes K** – abu telšu kājas stāvēs savienotāja dubultajās pamatnēs (C1. solis). Šīs kājas nostipriniet tikai pēc savienošanas.
- **Savienojuma pusē nekarina gala sienas V** un slieksni X/Y – nolieciet tos malā, tos izmantosiet, kad teltis lietosiet atsevišķi. Bez gala sienām atsedzas visa gala puse, ieskaitot jumta frontonu, un augšdaļā nav nekāda šķēršļa – tādējādi abas teltis veido vienu vienotu telpu.
- Abām teltīm ir vienāds augstums – pārbaudiet, vai jumti ir vienā plaknē un teltis stāv taisni viena aiz otras.
- Arī otrajai teltij attiecas 6. soļa brīdinājums – jumtu ar pārklāju celiet tikai bezvējā.

C daļa – telšu savienošana ar savienotāju

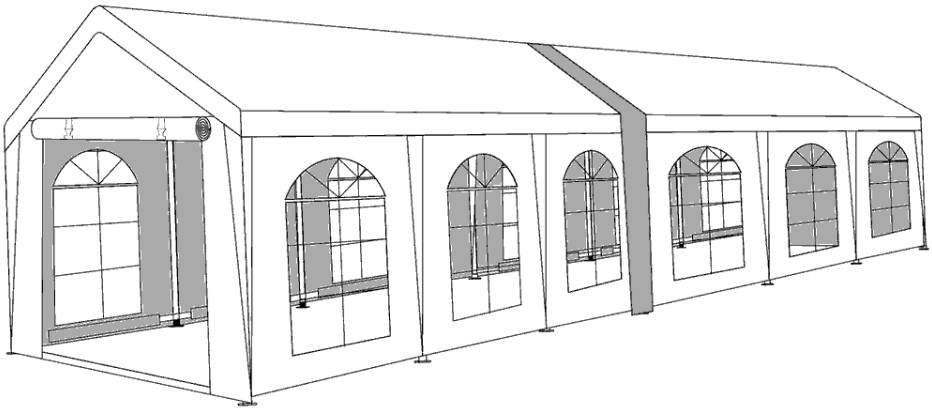

Divas teltis, savienotas 12 m garumā

C1 Solis C1 – Dubultās pamatnes

Savienojuma pusē paceliet abu telšu kājas un ievietojiet tās dubultajā pamatnē A (savienotājs). Kājām cieši jāsēž pamatnes atverēs. Tāpat rīkojieties arī telts otrā sānu pusē.

Daļas: savienotājs A ×2

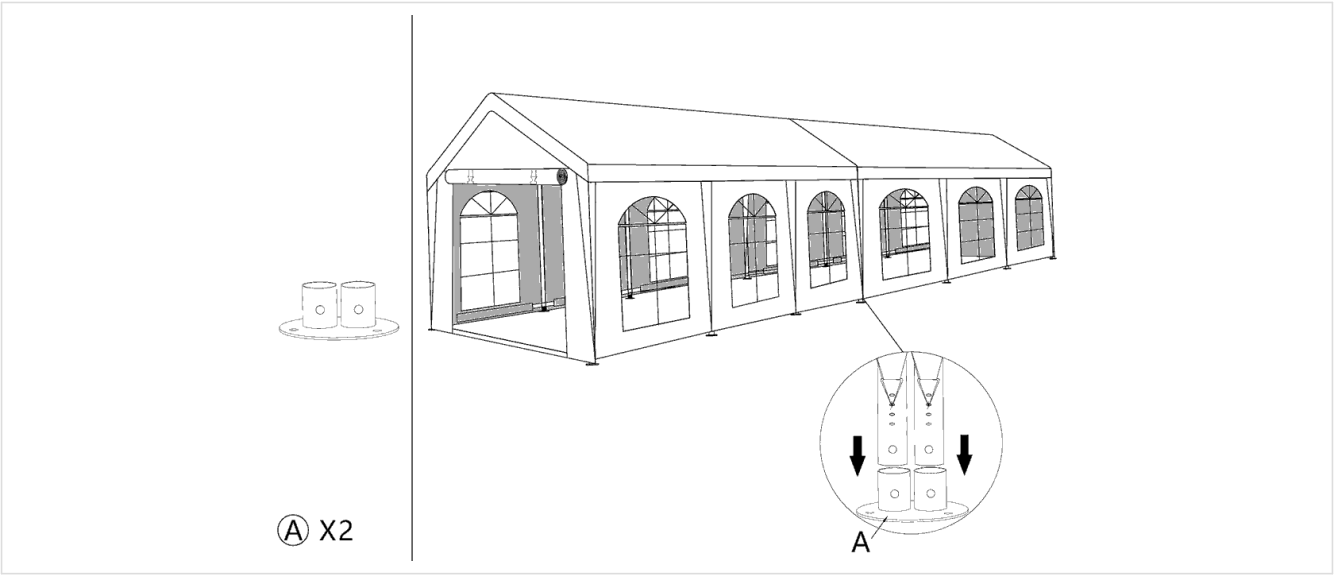

C2 Solis C2 – Savienojuma caurules

Pie abu kāju apakšdaļas dubultajā pamatnē pielieciet savienojuma cauruli B tā, lai atveres sakristu. Caur cauruli B, pamatni un kāju izbīdiet skrūves C, uzlieciet uzgriežņus un stingri pievelciet tos ar atslēgām E. Atkārtojiet ar otru dubulto pamatni telts pretējā pusē.

Daļas: savienotājs B ×2, C ×4, E ×2

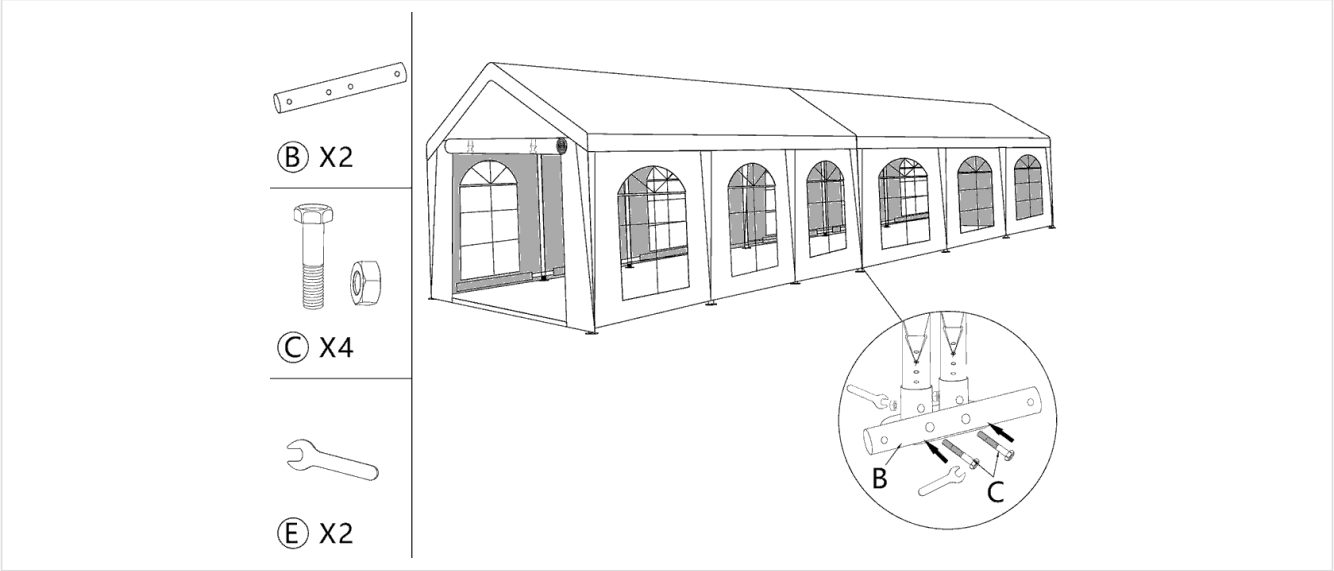

Pēc karkasu savienošanas **nostipriniet savienotāja dubultās pamatnes** (mietiņi P vai enkuri R).

C3 Solis C3 – Savienojuma josla

Savienojuma joslu D pārmetiet pāri abu telšu jumtiem savienojuma vietā. Joslai jānosedz sprauga visā jumta garumā un no abām pusēm jānokarājas līdz lejai.

Daļas: savienotājs D ×1

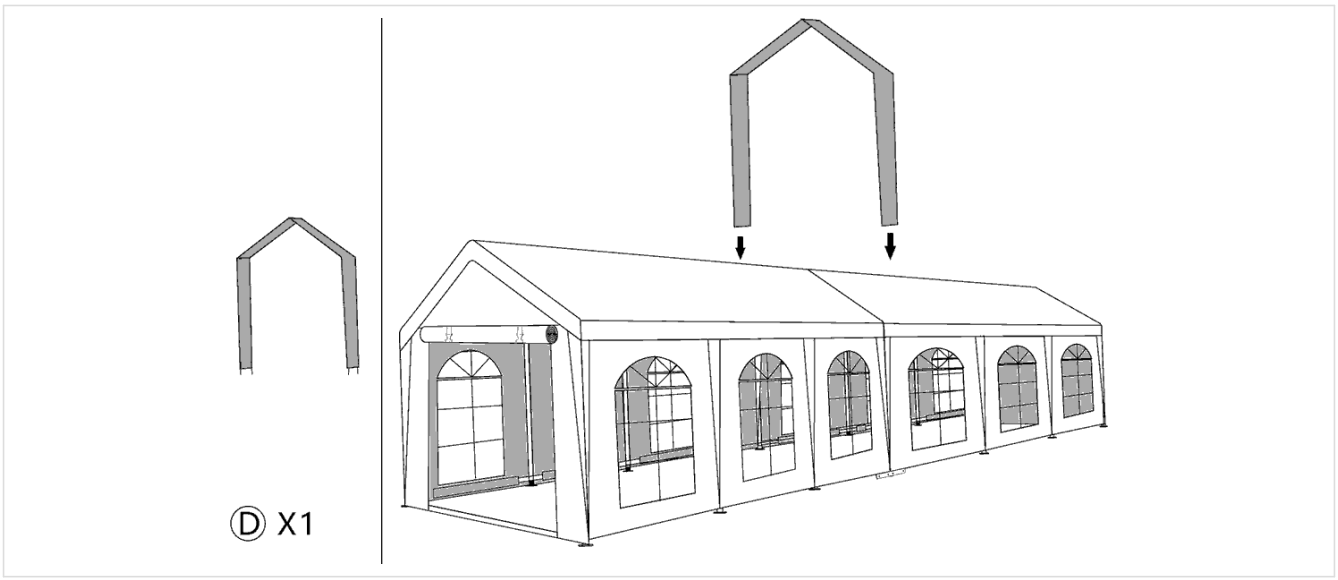

C4 Solis C4 – Joslas nospriegošana

Joslas apakšējā gala virves izveriet caur spriegošanas skavām F. Skavā iekabiniet vienu āķa G galu, otru galu – savienojuma caurules B atverē un stingri nospriegojiet joslu uz leju. Izveidojas ūdensnecaurlaidīgs savienojums bez caurvēja.

Daļas: savienotājs F ×4, G ×4

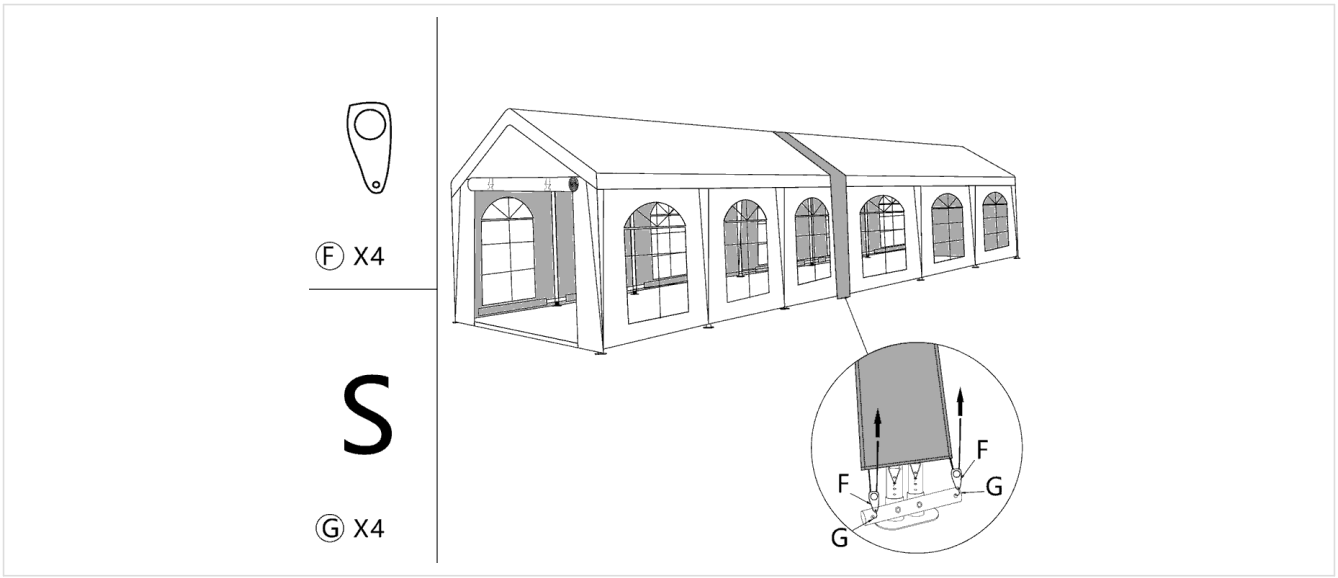

D daļa – abu telšu pabeigšana

Abām teltīm pabeidziet 9.–11. soli. Gala sienas un slieksni lieciet tikai ārējos galos.

9 Solis 9 – Sienas

Sānu sienas U (6 gab.) un gala sienas V (2 gab.) piekariet pie karkasa un piestipriniet ar gumijas cilpām W ar bumbiņu – cilpu izveriet caur sienas cilpiņu, aptiniet ap cauruli un nofiksējiet ar bumbiņu. Blakus esošās sienas savienojiet ar rāvējslēdzējiem.

Daļas: U ×6, V ×2, W

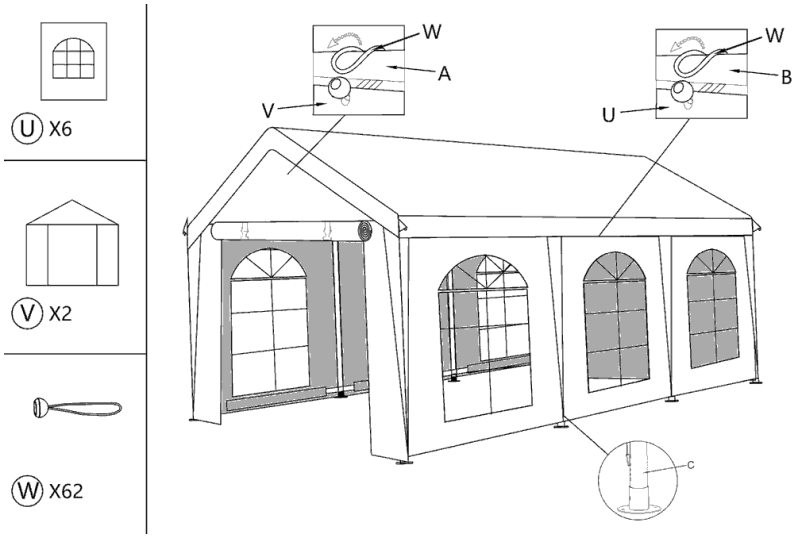

10 Solis 10 – Gala sienu slieksnis

Gala pusēs savienojiet sliekšņa caurules secībā X + Y + X un piestipriniet tās pie kāju apakšējiem galiem ar skrūvēm L. Slieksnis notur gala sienas apakšējo malu taisnu.

Daļas: X ×4, Y ×2, L ×4

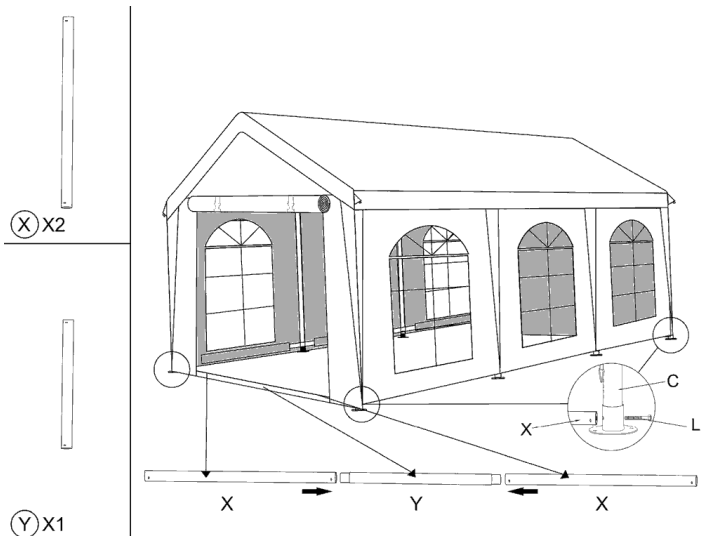

11 Solis 11 – Sienu stiprinājumi, virves un nospriegošana

Sānu pušu stūros uzstādiet atlikušos diagonālos stiprinājumus G ar plāksnēm M, N un skrūvēm O. Jumta stūrus nostipriniet ar virvēm Q un mietiņiem P. Visbeidzot ar gumijas cilpām W **pilnībā nospriegojiet jumta pārklāju** – bez ieliekumiem un krokām, lai ūdens notecētu – un pārbaudiet visus nostiprinājumus.

Daļas: G ×6, O ×16, M ×8, N ×8, Q ×4, P

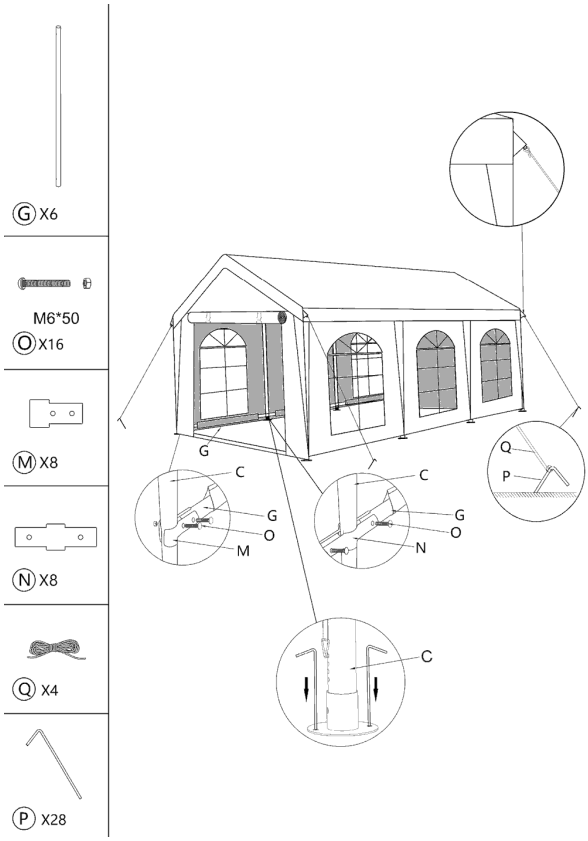

Telts nostiprināšana

- **Zāle, grunts:** caur katras pamatnes K atverēm iedzeniet mietiņus P (katrai pamatnei ir 3 atveres). Mietiņus iedzeniet pilnībā, slīpi virzienā prom no telts.
- **Betons, bruģis:** pamatnes pieskrūvējiet ar enkuriem R (dībelis + skrūve) izurbtās atverēs. Ja urbšana nav iespējama, katrai kājai izmantojiet atsvaru – smilšu vai ūdens maisus vai tērauda atsvarus no BRIMO piederumiem.
- **Stūra virves:** 4 virves Q piesieniet pie jumta stūriem, izvelciet tās slīpi uz āru diagonāles virzienā un nostipriniet ar mietiņiem P. Virves nospriegojiet vienmērīgi.
- Pirms mietiņu iedzīšanas vai urbšanas pārliecinieties, ka zem virsmas nav kabeļu vai cauruļvadu. Mietiņus un virves apzīmējiet – pastāv paklupšanas risks.



Kājas pamatne ar atverēm mietiņiem vai enkuriem

12 m teltij nostipriniet **visas abu telšu pamatnes**, ieskaitot savienotāja dubultās pamatnes, un 4 stūra virves ārējos stūros.

Telts pagarināšana – 12, 18, 24 m…

Ar vēl vienu tāda paša platuma telti un vēl vienu savienotāju telti var pagarināt vēl par 6 m – līdz 18 m, 24 m utt. Jauno telti novietojiet aiz pēdējās telts un savienojiet tāpat kā C daļā.

Gala sienu V var pilnībā noņemt – atsedzas visa gala puse, ieskaitot jumta frontonu, un augšdaļā nav nekāda šķēršļa. Pateicoties tam, savienotās teltis turpina viena otru kā viena vienota telpa.

Garums	Teltis 4 × 6 m	Savienotāji	Sēdvietas (aptuveni)
4 × 6 m	1	0	25 cilvēki
4 × 12 m	2	1	50 cilvēki
4 × 18 m	3	2	75 cilvēki
4 × 24 m	4	3	100 cilvēki
4 × 30 m	5	4	125 cilvēki

Atsevišķa lietošana: pēc savienotāja demontāžas (soļi C4 → C1) pietiek uz kājām uzlikt pamatnes K, piekārt gala sienas V un slieksni – un jums ir divas atsevišķas teltis.

Demontāža un uzglabāšana

- Telti demontējiet pretējā secībā: virves un mietiņi, sienu stiprinājumi, slieksnis, sienas, pēc tam nolaidiet jumtu (vienmērīgi, 4 cilvēkiem), noņemiet kājas, pārklāju un izjauciet jumta konstrukciju.
- Pārklājus salokiet tikai sausus un tīrus. Ja mitri pārklāji ir jāiepako, 24 stundu laikā tos izpakojiet un izžāvējiet – citādi var rasties pelējums.
- PVC logus nelokiet asi, īpaši aukstumā – tie var ieplaisāt. Sienas labāk sarullējiet.
- Sīkās daļas (skrūves, plāksnes, gumijas cilpas, mietiņus) uzglabājiet kopā maisiņā, lai tās nepazustu.
- Uzglabājiet sausā vietā, grauzējiem nepieejamā un tiešiem saules stariem nepakļautā vietā.

Kopšana

- PVC pārklājus tīriet ar ūdeni, mīkstu birsti un maigu mazgāšanas līdzekli. Neizmantojiet šķīdinātājus, atšķaidītājus vai augstspiediena mazgātāju.
- Pirms katras lietošanas pārbaudiet caurules, savienojumus un skrūves. Bojātās daļas nomainiet – BRIMO rezerves daļas ir pieejamas 10 gadus.
- Jautājumu gadījumā sazinieties ar mums, izmantojot www.brimo.eu.

⚠ Drošības norādījumi

- **Telts nav paredzēta pastāvīgai nojumei.** Tā ir mobila pasākumu telts – neatstājiet to uzstādītu ilgstoši, visu gadu vai bez uzraudzības, lai gan tērauda karkasa un PVC pārklāju dēļ tās kalpošanas laiks ir daudzkārt ilgāks nekā saliekamajām teltīm.
- **Vējš un vētra:** stipra vai brāzmaina vēja laikā un pēc brīdinājuma par vētru noņemiet sienas un pārklājus vai visu telti. Telts nav paredzēta stipram brāzmainam vējam.
- **Sniegs:** jumts nav paredzēts sniega slodzei. Sniegu nekavējoties notīriet vai telti demontējiet.
- **Ūdens uz jumta:** nekad nepieļaujiet ūdens uzkrāšanos uz jumta. Uzkrājušos ūdeni nekavējoties novadiet no apakšas ar mīkstu priekšmetu.
- **Pārklāja nospriegošana:** jumta pārklāju vienmēr pilnībā nospriegojiet ar gumijas cilpām W, bez ieliekumiem un krokām, lai ūdens notecētu. Lietošanas laikā regulāri pārbaudiet nospriegojumu.
- **Nostiprināšana:** telti vienmēr nostipriniet – katru pamatni un 4 stūra virves. Nenostiprināta telts var apgāzties vai tikt aizpūsta.
- **Bez uzraudzības:** neatstājiet telti bez uzraudzības, īpaši naktī un nelabvēlīgas laika prognozes gadījumā.
- **Uguns un karstums:** teltī un tās tuvumā neizmantojiet atklātu uguni, grilus, gāzes sildītājus un citus siltuma avotus.
- **Elektrolīnijas:** neuzstādiet telti zem elektrolīnijām vai to tuvumā.
- **Laikapstākļi montāžas laikā:** montējiet labvēlīgos laikapstākļos, ideāli bezvējā. Paceļot jumtu ar pārklāju (6.–8. solis), telts nav nostiprināta un pastāv risks, ka vējš iepūtīs zem tās – cilvēku pieturēšana var nebūt pietiekama. Ja pūš vējš, vispirms uzstādiet un nostipriniet visu karkasu un jumta pārklāju uzlieciet tikai pēc tam.
- **Montāža:** montējiet 2–4 cilvēkiem, darba cimdos. Paceļot jumtu, nodrošiniet vienmērīgu pacelšanu un sargājiet pirkstus savienojumos.
- Nekariet uz karkasa smagus priekšmetus, nekāpiet uz konstrukcijas un neizmantojiet bojātas daļas. Izmantojiet tikai oriģinālās BRIMO daļas.
- Montāžas un demontāžas laikā bērni nedrīkst atrasties telts tuvumā.
- **Savienotas teltis:** katru telti nostipriniet atsevišķi pa visu perimetru – savienojums neaizstāj nostiprināšanu. Nepieļaujiet ūdens vai sniega uzkrāšanos arī uz savienojuma joslas.

Garantija neattiecas uz bojājumiem, ko radījis vējš, sniegs, uzkrājies ūdens, nepietiekama nostiprināšana vai šīs instrukcijas neievērošana.

Pasākumu telts 5 × 12 m

2 teltis 5 × 6 m + savienotājs – montāžas un lietošanas instrukcija



Izmērs	5 × 12 m (60 m²)
Sānu sienas augstums	2 m
Karkass	tērauda caurules Ø 38 mm, savienojumi 42 mm, balta pulverkrāsa
Pārklāji	abpusējs PVC 500 g/m², metinātas šuves, ūdensnecaurlaidīgi, UV noturīgi
Sienas	12 sānu sienas ar logu (platums 2 m), 4 gala sienas ar 2,1 m augstu ieeju
Ietilpība	aptuveni 60 sēdvietas (alus galdu komplekti)
Montāža	2–4 cilvēki, viena telts aptuveni 40 minūtēs (atkārtoti uzstādot ātrāk)
Garantija	5 gadi patērētājam, rezerves daļas pieejamas 10 gadus

Kā tas darbojas

Komplektu 5 × 12 m veido **2 pilnvērtīgas teltis 5 × 6 m ar gala sienām** un **savienotājs**, kas tās savieno vienā veselumā. Katru telti var izmantot arī atsevišķi – atkarībā no pasākuma uzstādīsiet vienu lielu 12 m telti vai divas atsevišķas teltis. Ar vēl vienu telti un savienotāju telti pagarināsiet līdz 18, 24 m utt.

Īsumā

- **A daļa:** uzstādiet pirmo telti ar jumta pārklāju (1.–8. solis).
- **B daļa:** uzstādiet otro telti cieši aiz pirmās – savienojuma pusē bez pamatnēm.
- **C daļa:** savienojiet teltis ar savienotāju (C1.–C4. solis).
- **D daļa:** abām teltīm pabeidziet sienas, slieksni, stiprinājumus un virves (9.–11. solis).
- **Nostiprināšana, pagarināšana, demontāža un drošības norādījumi** – instrukcijas beigās.

⚠ **Pirms montāžas izlasiet drošības norādījumus instrukcijas beigās.**

Iepakojuma saturs

- **2× telts 5 × 6 m** – katrā teltī ir pilns daļu komplekts saskaņā ar tālāk redzamo tabulu (ieskaitot 2 gala sienas).
- **1× pasākumu telšu savienotājs** – savienotāja daļas A–G (uzmanību, savienotāja burti nesakrīt ar telts daļu burtiem).

Vienas telts 5 × 6 m daļas (iepakojumā 2×)

Daļa	Nosaukums	Izmērs / materiāls	gab.
A	Jumta spāre	Ø 38 mm, 1873 mm	8
A1	Spāres pagarinātājs	Ø 38 mm, 760 mm	8
B	Garenvirziena jumta caurule	Ø 38 mm, 1873 mm	9
C	Kāja (statnis)	Ø 38 mm, 1920 mm	8
D	Stūra savienojums (līkums) – malējie frontoni		6
E	Savienojums ar atzaru – vidējie frontoni		6
F	Frontona šķērsis	Ø 38 mm, 1066 mm	4
G	Diagonālais stiprinājums	Ø 32 mm, 1920 mm	12
H	Lauzts spāres savienojums		8
I	Īss balsts	Ø 38 mm, 880 mm	4
J	Kājas savienojums ar atzaru		8
K	Kājas pamatne (3 atveres nostiprināšanai)		8
L	Skrūve ar uzgriezni		12
M	Maza savienojuma plāksne		16
N	Liela savienojuma plāksne		16
O	Skrūve M6×50 ar uzgriezni		34
P	Zemes mietiņš		28
Q	Nostiprināšanas virve		4
R	Enkurs betonam (dībelis + skrūve)		24
S	Uzgriežņu atslēga		2
T	Jumta pārklājs	PVC 500 g/m²	1
U	Sānu siena ar logu	PVC 500 g/m², platums 2 m	6
V	Gala siena ar ieeju	PVC 500 g/m²	2
W	Gumijas cilpa ar bumbiņu		62
X	Sliekšņa caurule	Ø 32 mm, 1920 mm	4
Y	Sliekšņa savienotājs	Ø 32 mm, 1330 mm	2

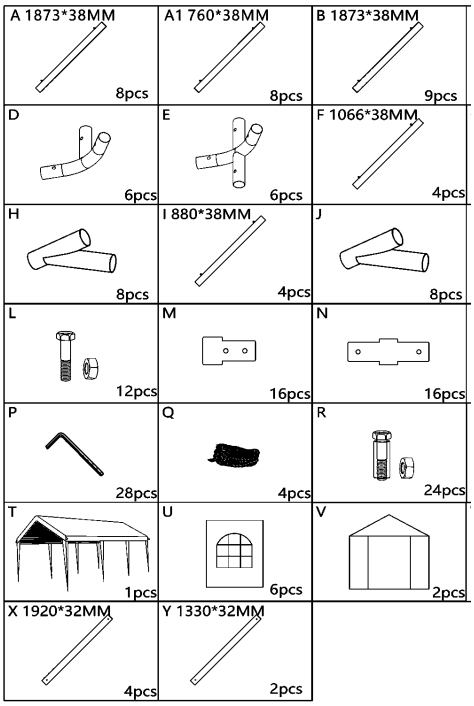

Ražotāja norādītās telts daļas

Savienotāja daļas (iepakojumā 1×)

Daļa	Nosaukums	gab.
A	Dubultā pamatne	2
B	Savienojuma caurule ar atverēm	2
C	Skrūve ar uzgriezni	4
D	Savienojuma josla (PVC) ar virvēm	1
E	Uzgriežņu atslēga	2
F	Spriegošanas skava	4
G	„S“ āķis	4

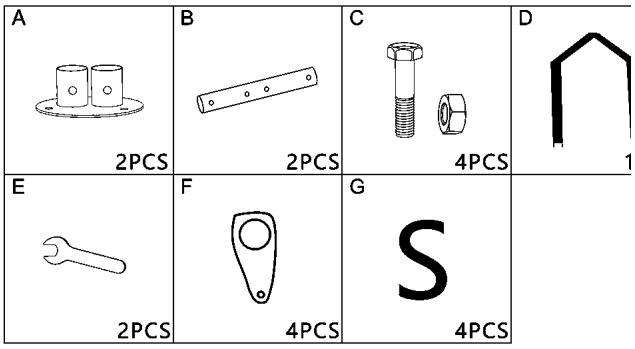

Pirms montāžas

- Izvēlieties līdzenu, stingru vietu bez šķēršļiem – teltij 12 m garai, ar vismaz 1 m rezervi apkārt. Virs vietas nedrīkst būt elektrolīnijas vai koku zari.
- Nepieciešami 2–4 cilvēki, darba cimdi un komplektā iekļautā atslēga. Nostiprināšanai – āmurs (betonam – urbjmašīna).
- Izkārtojiet daļas uz zemes pēc burtiem – tad montāža ir ātra. Vienu telti uzstādīsiet aptuveni 40 minūtēs.
- Montējiet labvēlīgos laikapstākļos – ideāli bezvējā, bez lietus un ne tumsā. Ja pūš vējš, vispirms uzstādiet un nostipriniet visu karkasu un jumta pārklāju uzlieciet tikai pēc tam.



Telts daļas, sagatavotas montāžai

A daļa – pirmā telts 5 × 6 m

Pirmo telti uzstādiet saskaņā ar 1.–8. soli. Sienas, slieksni un virves (9.–11. solis) pabeidziet tikai pēc telšu savienošanas.

1 Solis 1 – Frontona salikšana

Jumta konstrukciju salieciet uz zemes. Uz caurules A uzbīdiet pagarinātāju A1 un uz tā gala – lauzto savienojumu H. Sagatavojiet divas spāres, augšā savienojiet tās ar kores savienojumu D un starp abiem savienojumiem H ievietojiet šķērsi F. Izveidojas trīsstūrveida frontons.

Daļas: A ×2, A1 ×2, D ×1, H ×2, F ×1 (vienam frontonam)

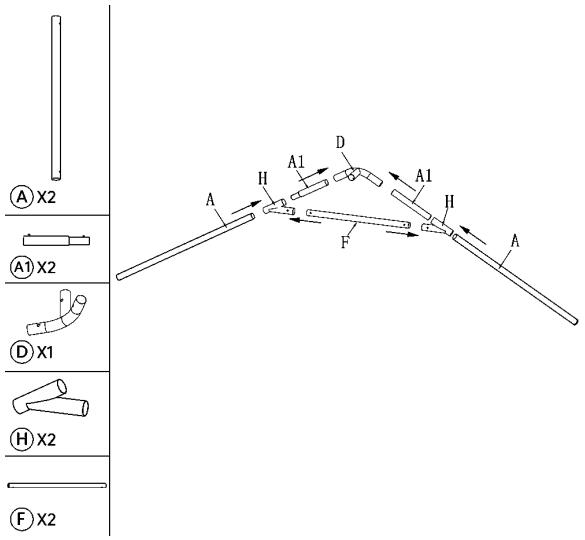

2 Solis 2 – Malējā frontona stūri

Uz abu spāru apakšējiem galiem uzlieciet stūra savienojumus D. Tādā veidā salieciet **2 malējos frontonus** (savienojumi D). Tādā pašā veidā salieciet **2 vidējos frontonus**, kuriem D vietā ir savienojumi ar atzaru E (korē un abos stūros).

Daļas: D ×2 malējam frontonam; vidējie frontoni: E ×3 frontonam

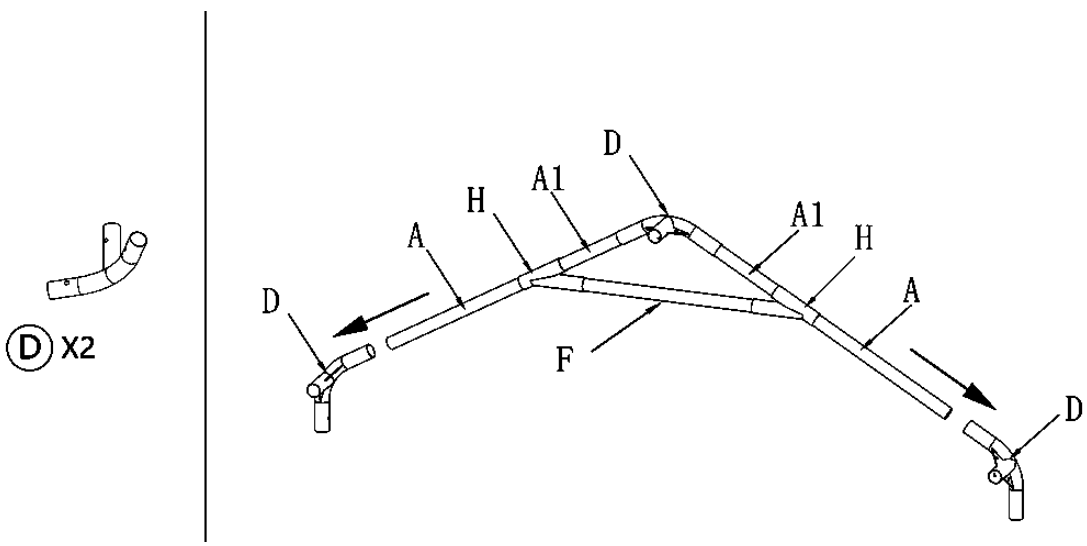

3 Solis 3 – Pirmo frontonu savienošana

Malējo un vidējo frontonu novietojiet blakus un savienojiet tos ar trim garenvirziena caurulēm B – vienu korē un divām stūros (pie dzegām).

Daļas: B ×3, E ×3

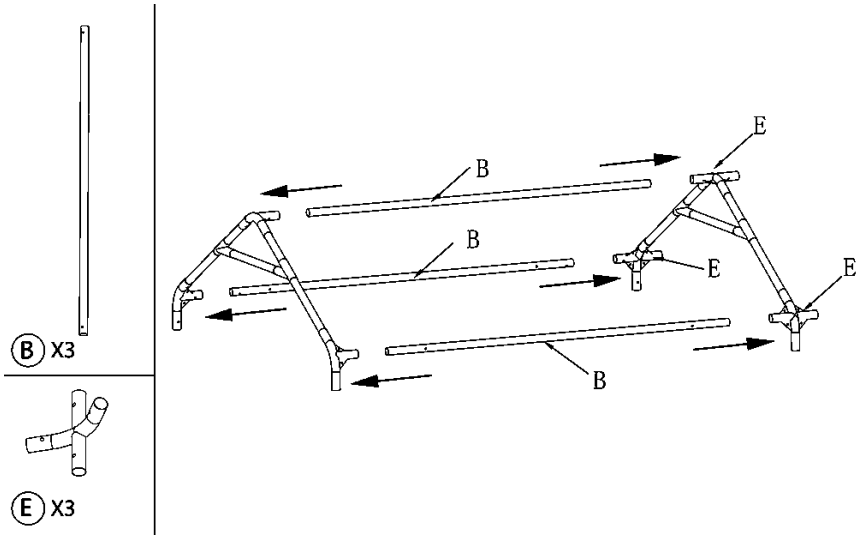

4 Solis 4 – Visa jumta konstrukcija

Tādā pašā veidā pievienojiet otro vidējo frontonu un visbeidzot otro malējo frontonu. Izveidojas visa jumta konstrukcija 6 m garumā un 5 m platumā, kas pagaidām guļ uz zemes.

Daļas: B ×6

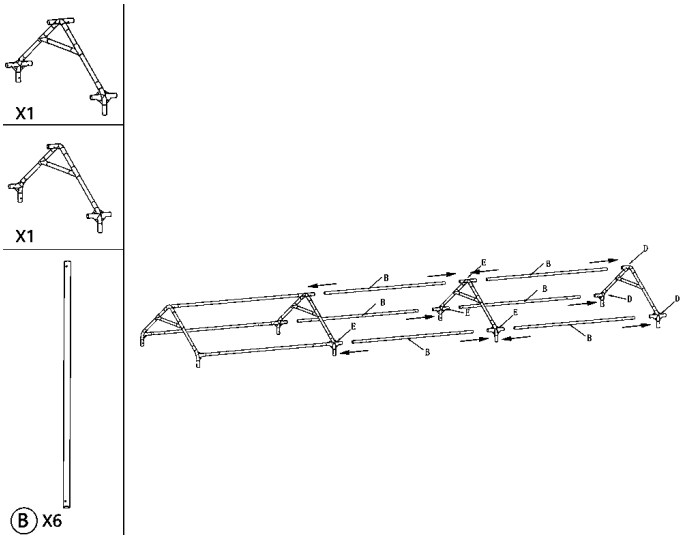

5 Solis 5 – Jumta stiprinājumi

Jumta laukos uzstādiet diagonālos stiprinājumus G atbilstoši attēlam. Stiprinājumu galus piestipriniet ar savienojuma plāksnēm M un N un skrūvēm O (M6×50). Skrūves pievelciet ar atslēgu S.

Daļas: G ×6, O ×16, M ×8, N ×8

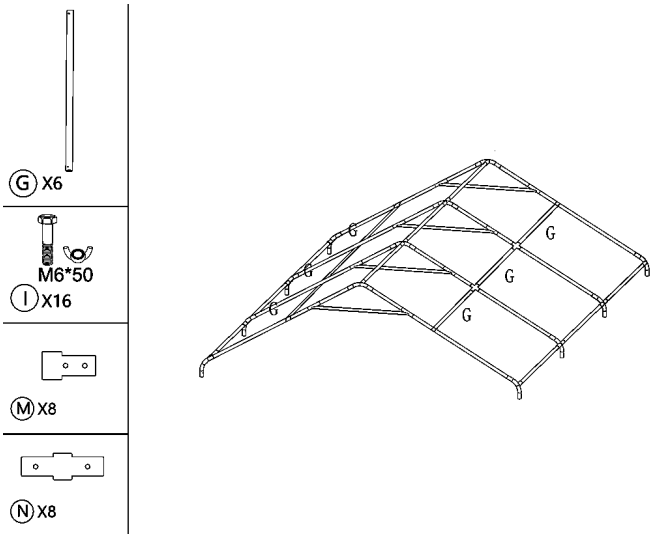

6 Solis 6 – Jumta pārklājs

Jumta pārklāju T pārmetiet pāri uz zemes guļošajai jumta konstrukcijai tā, lai pārklāja gali un stūri sakristu ar konstrukcijas stūriem. Pagaidām pārklāju piestipriniet tikai brīvi – pilnībā to nospriegosiet pēc telts uzstādīšanas.

Daļas: T ×1

⚠ **Uzmanību:** Šajā solī pārliecinieties, ka ir **pilnīgs bezvējš**. Jumts ar pārklāju vēl nav nostiprināts, un, ievietojot kājas, pastāv risks, ka vējš iepūtīs zem tā un to pacels – cilvēku pieturēšana var nebūt pietiekama. Ievietojot kājas, jumtu ar karkasu visu laiku turiet kontrolē. **Ja pūš vējš**, vispirms uzstādiet visu karkasu bez pārklāja (7. un 8. solis), nostipriniet to un jumta pārklāju uzlieciet tikai pēc tam. Tas ir mazāk ērti, bet droši.

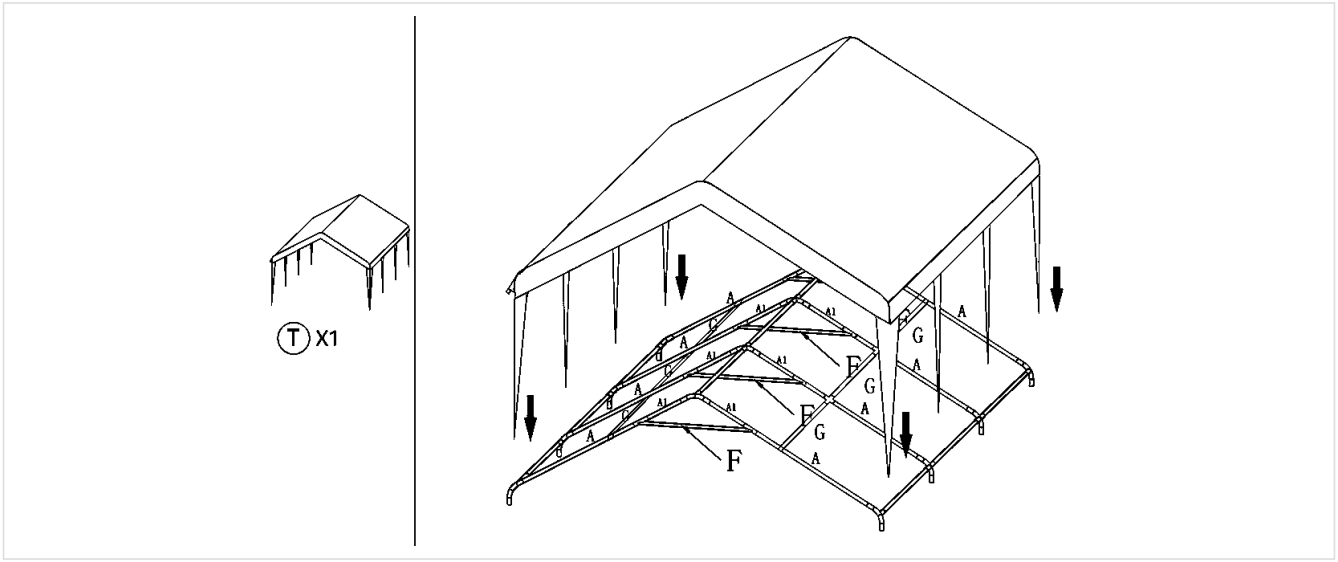

7 Solis 7 – Kāju sagatavošana

Uz katras kājas C apakšējā gala uzlieciet pamatni K un nofiksējiet to ar skrūvi L. Sagatavojiet visas 8 kājas.

Daļas: C ×8, K ×8, L ×8

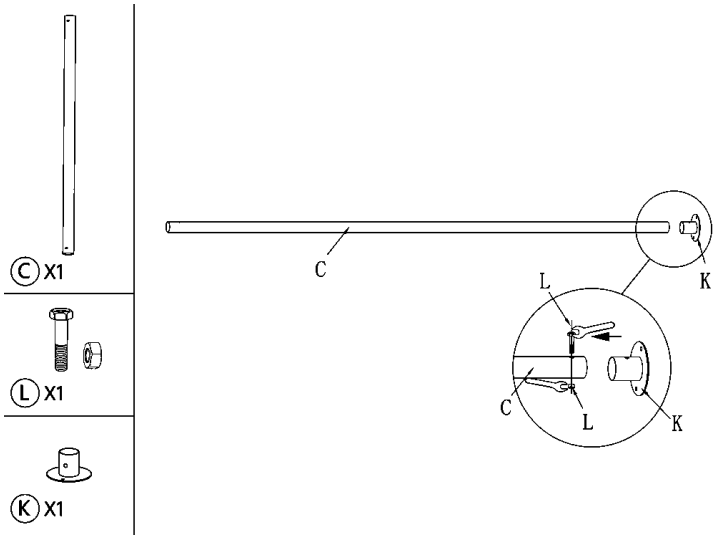

8 Solis 8 – Uzstādīšana un nostiprināšana

Paceliet jumtu vienā garenvirziena pusē un savienojumos D un E ievietojiet kājas C, pēc tam to pašu dariet otrā pusē. Celiet vienmērīgi, ideāli 4 cilvēkiem. Uz kājām uzlieciet savienojumus J un stūros pievienojiet īsos balstus I. **Uzreiz pēc uzstādīšanas nostipriniet telti** – caur pamatņu K atverēm iedzeniet mietiņus P (uz betona izmantojiet enkurus R).

Daļas: C ×8, J ×8, I ×4, P (vai R)

⚠ **Uzmanību:** Kamēr nav ievietotas visas kājas un telts nav nostiprināta, jumtu visu laiku turiet kontrolē. Vējā pastāv risks, ka vējš iepūtīs zem jumta – skatiet 6. soli.

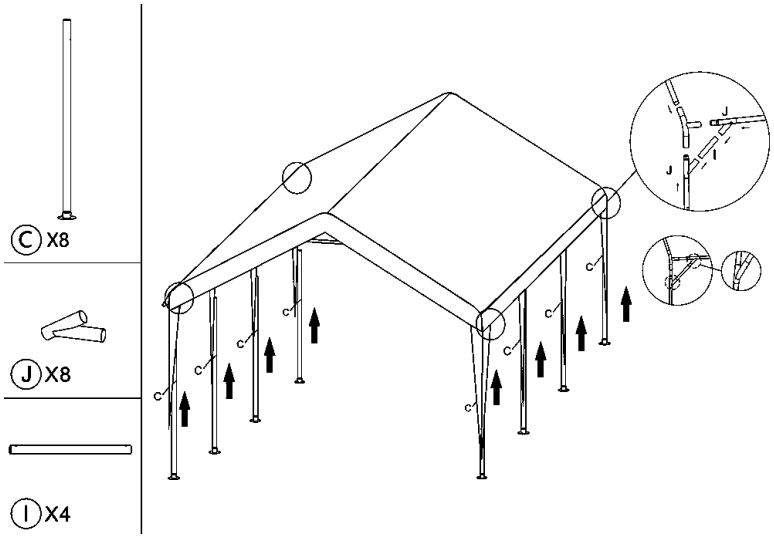

B daļa – otrā telts

Otro telti uzstādiet tāpat (1.–8. solis) cieši aiz pirmās telts, vienā līnijā, lai abu telšu kājas savienojuma pusē stāvētu cieši blakus. Ievērojiet šādas atšķirības:

- **Savienojuma pusē neuzlieciet pamatnes K** – abu telšu kājas stāvēs savienotāja dubultajās pamatnēs (C1. solis). Šīs kājas nostipriniet tikai pēc savienošanas.
- **Savienojuma pusē nekarina gala sienas V** un slieksni X/Y – nolieciet tos malā, tos izmantosiet, kad teltis lietosiet atsevišķi. Bez gala sienām atsedzas visa gala puse, ieskaitot jumta frontonu, un augšdaļā nav nekāda šķēršļa – tādējādi abas teltis veido vienu vienotu telpu.
- Abām teltīm ir vienāds augstums – pārbaudiet, vai jumti ir vienā plaknē un teltis stāv taisni viena aiz otras.
- Arī otrajai teltij attiecas 6. soļa brīdinājums – jumtu ar pārklāju celiet tikai bezvējā.

C daļa – telšu savienošana ar savienotāju

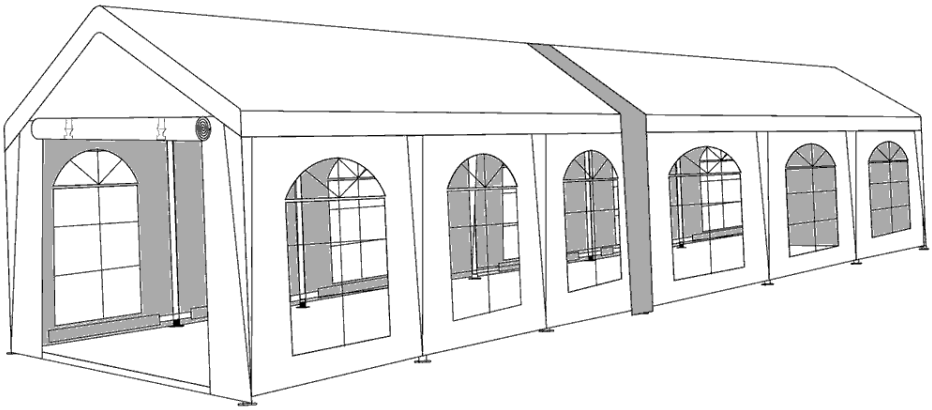

Divas teltis, savienotas 12 m garumā

C1 Solis C1 – Dubultās pamatnes

Savienojuma pusē paceliet abu telšu kājas un ievietojiet tās dubultajā pamatnē A (savienotājs). Kājām cieši jāsēž pamatnes atverēs. Tāpat rīkojieties arī telts otrā sānu pusē.

Daļas: savienotājs A ×2

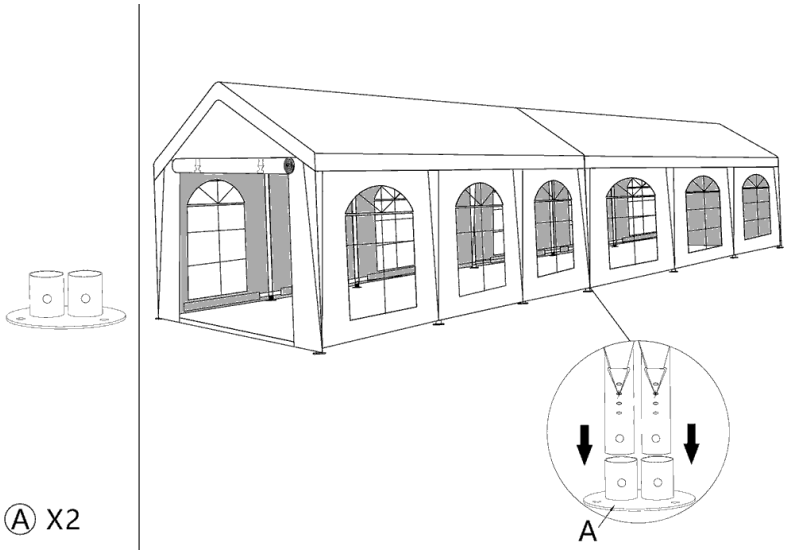

C2 Solis C2 – Savienojuma caurules

Pie abu kāju apakšdaļas dubultajā pamatnē pielieciet savienojuma cauruli B tā, lai atveres sakristu. Caur cauruli B, pamatni un kāju izbīdiet skrūves C, uzlieciet uzgriežņus un stingri pievelciet tos ar atslēgām E. Atkārtojiet ar otru dubulto pamatni telts pretējā pusē.

Daļas: savienotājs B ×2, C ×4, E ×2

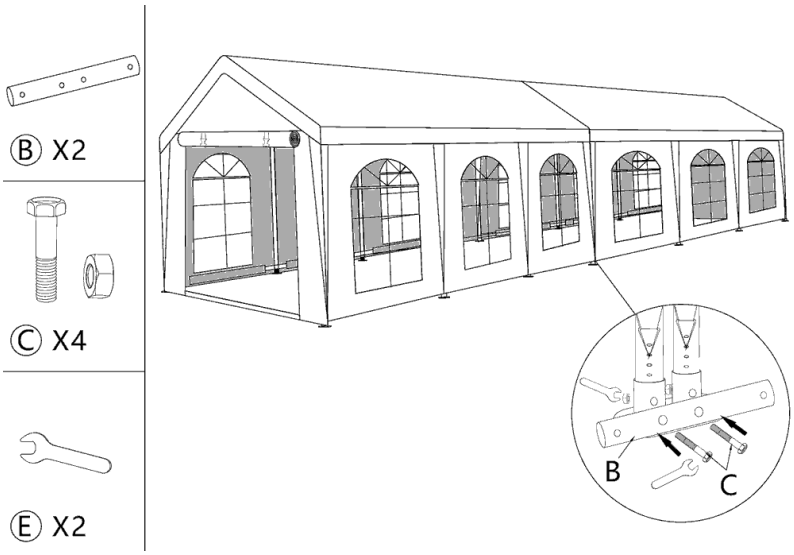

Pēc karkasu savienošanas **nostipriniet savienotāja dubultās pamatnes** (mietiņi P vai enkuri R).

C3 Solis C3 – Savienojuma josla

Savienojuma joslu D pārmetiet pāri abu telšu jumtiem savienojuma vietā. Joslai jānosedz sprauga visā jumta garumā un no abām pusēm jānokarājas līdz lejai.

Daļas: savienotājs D ×1

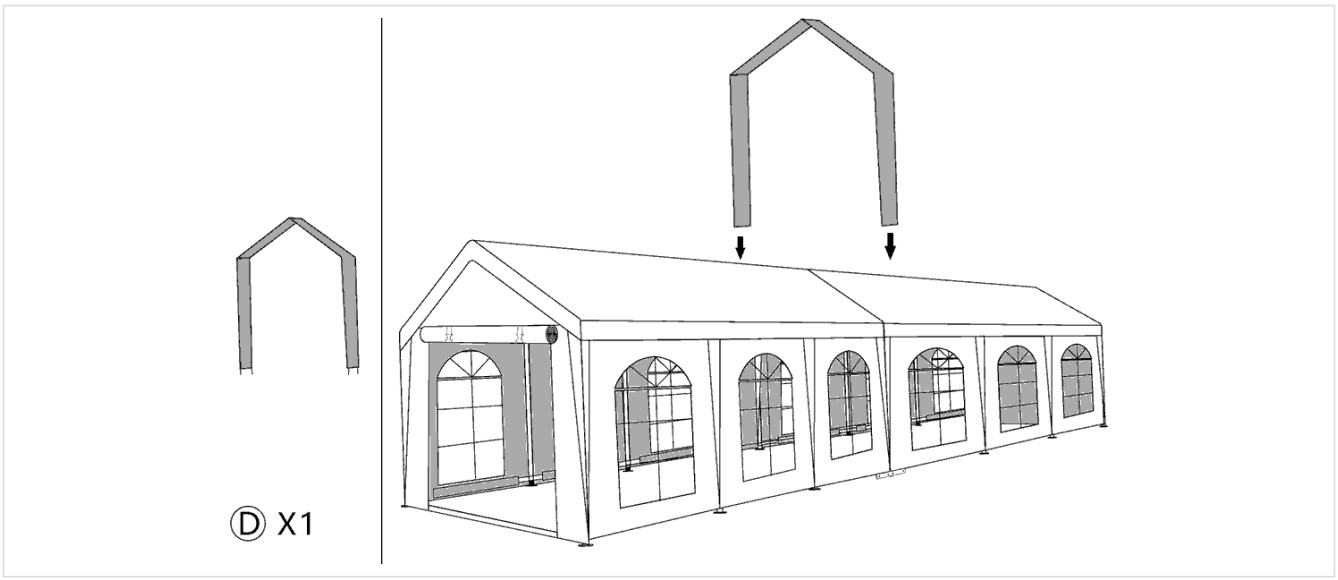

C4 Solis C4 – Joslas nospriegošana

Joslas apakšējā gala virves izveriet caur spriegošanas skavām F. Skavā iekabiniet vienu āķa G galu, otru galu – savienojuma caurules B atverē un stingri nospriegojiet joslu uz leju. Izveidojas ūdensnecaurlaidīgs savienojums bez caurvēja.

Daļas: savienotājs F ×4, G ×4

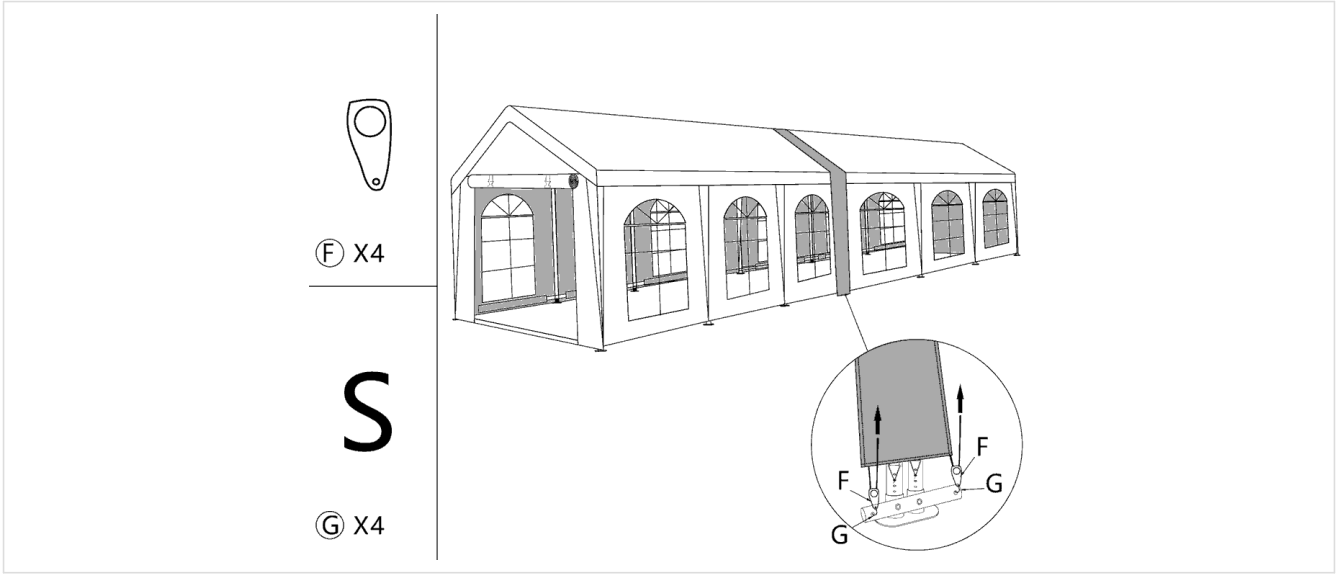

D daļa – abu telšu pabeigšana

Abām teltīm pabeidziet 9.–11. soli. Gala sienas un slieksni lieciet tikai ārējos galos.

9 Solis 9 – Sienas

Sānu sienas U (6 gab.) un gala sienas V (2 gab.) piekariet pie karkasa un piestipriniet ar gumijas cilpām W ar bumbiņu – cilpu izveriet caur sienas cilpiņu, aptiniet ap cauruli un nofiksējiet ar bumbiņu. Blakus esošās sienas savienojiet ar rāvējslēdzējiem.

Daļas: U ×6, V ×2, W

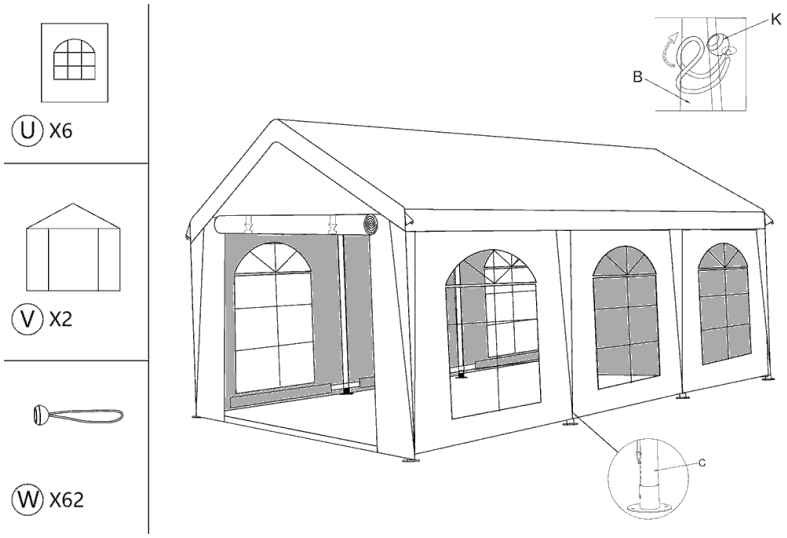

10 Solis 10 – Gala sienu slieksnis

Gala pusēs savienojiet sliekšņa caurules secībā X + Y + X un piestipriniet tās pie kāju apakšējiem galiem ar skrūvēm L. Slieksnis notur gala sienas apakšējo malu taisnu.

Daļas: X ×4, Y ×2, L ×4

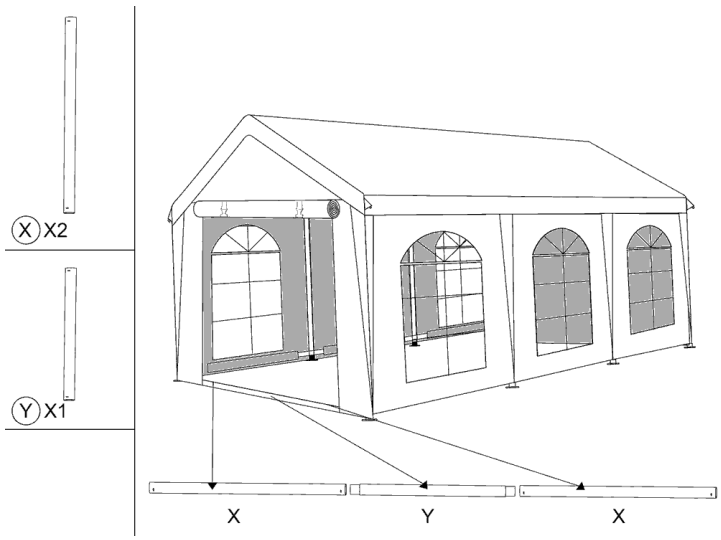

11 Solis 11 – Sienu stiprinājumi, virves un nospriegošana

Sānu pušu stūros uzstādiet atlikušos diagonālos stiprinājumus G ar plāksnēm M, N un skrūvēm O. Jumta stūrus nostipriniet ar virvēm Q un mietiņiem P. Visbeidzot ar gumijas cilpām W **pilnībā nospriegojiet jumta pārklāju** – bez ieliekumiem un krokām, lai ūdens notecētu – un pārbaudiet visus nostiprinājumus.

Daļas: G ×6, O ×16, M ×8, N ×8, Q ×4, P

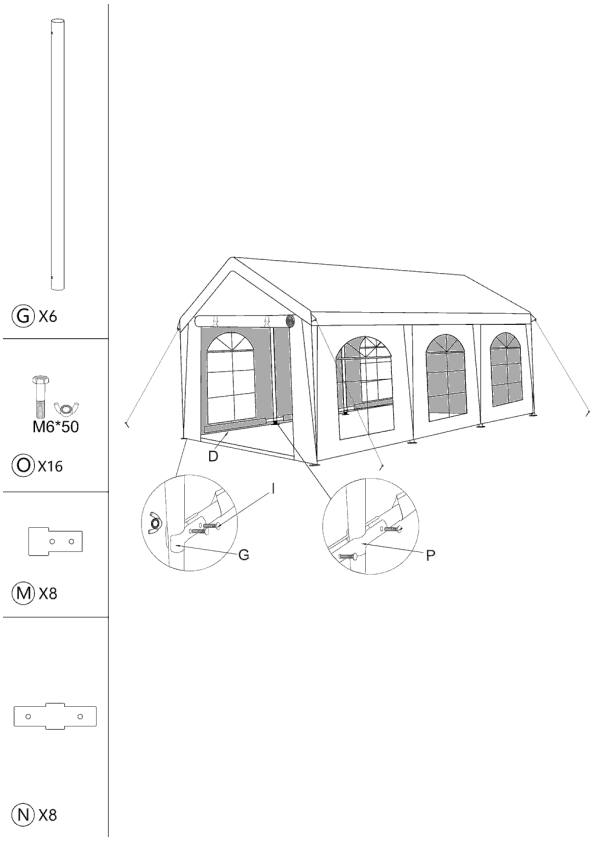

Telts nostiprināšana

- **Zāle, grunts:** caur katras pamatnes K atverēm iedzeniet mietiņus P (katrai pamatnei ir 3 atveres). Mietiņus iedzeniet pilnībā, slīpi virzienā prom no telts.
- **Betons, bruģis:** pamatnes pieskrūvējiet ar enkuriem R (dībelis + skrūve) izurbtās atverēs. Ja urbšana nav iespējama, katrai kājai izmantojiet atsvaru – smilšu vai ūdens maisus vai tērauda atsvarus no BRIMO piederumiem.
- **Stūra virves:** 4 virves Q piesieniet pie jumta stūriem, izvelciet tās slīpi uz āru diagonāles virzienā un nostipriniet ar mietiņiem P. Virves nospriegojiet vienmērīgi.
- Pirms mietiņu iedzīšanas vai urbšanas pārliecinieties, ka zem virsmas nav kabeļu vai cauruļvadu. Mietiņus un virves apzīmējiet – pastāv paklupšanas risks.



Kājas pamatne ar atverēm mietiņiem vai enkuriem

12 m teltij nostipriniet **visas abu telšu pamatnes**, ieskaitot savienotāja dubultās pamatnes, un 4 stūra virves ārējos stūros.

Telts pagarināšana – 12, 18, 24 m…

Ar vēl vienu tāda paša platuma telti un vēl vienu savienotāju telti var pagarināt vēl par 6 m – līdz 18 m, 24 m utt. Jauno telti novietojiet aiz pēdējās telts un savienojiet tāpat kā C daļā.

Gala sienu V var pilnībā noņemt – atsedzas visa gala puse, ieskaitot jumta frontonu, un augšdaļā nav nekāda šķēršļa. Pateicoties tam, savienotās teltis turpina viena otru kā viena vienota telpa.

Garums	Teltis 5 × 6 m	Savienotāji	Sēdvietas (aptuveni)
5 × 6 m	1	0	30 cilvēki
5 × 12 m	2	1	60 cilvēki
5 × 18 m	3	2	90 cilvēki
5 × 24 m	4	3	120 cilvēki
5 × 30 m	5	4	150 cilvēki

Atsevišķa lietošana: pēc savienotāja demontāžas (soļi C4 → C1) pietiek uz kājām uzlikt pamatnes K, piekārt gala sienas V un slieksni – un jums ir divas atsevišķas teltis.

Demontāža un uzglabāšana

- Telti demontējiet pretējā secībā: virves un mietiņi, sienu stiprinājumi, slieksnis, sienas, pēc tam nolaidiet jumtu (vienmērīgi, 4 cilvēkiem), noņemiet kājas, pārklāju un izjauciet jumta konstrukciju.
- Pārklājus salokiet tikai sausus un tīrus. Ja mitri pārklāji ir jāiepako, 24 stundu laikā tos izpakojiet un izžāvējiet – citādi var rasties pelējums.
- PVC logus nelokiet asi, īpaši aukstumā – tie var ieplaisāt. Sienas labāk sarullējiet.
- Sīkās daļas (skrūves, plāksnes, gumijas cilpas, mietiņus) uzglabājiet kopā maisiņā, lai tās nepazustu.
- Uzglabājiet sausā vietā, grauzējiem nepieejamā un tiešiem saules stariem nepakļautā vietā.

Kopšana

- PVC pārklājus tīriet ar ūdeni, mīkstu birsti un maigu mazgāšanas līdzekli. Neizmantojiet šķīdinātājus, atšķaidītājus vai augstspiediena mazgātāju.
- Pirms katras lietošanas pārbaudiet caurules, savienojumus un skrūves. Bojātās daļas nomainiet – BRIMO rezerves daļas ir pieejamas 10 gadus.
- Jautājumu gadījumā sazinieties ar mums, izmantojot www.brimo.eu.

⚠ Drošības norādījumi

- **Telts nav paredzēta pastāvīgai nojumei.** Tā ir mobila pasākumu telts – neatstājiet to uzstādītu ilgstoši, visu gadu vai bez uzraudzības, lai gan tērauda karkasa un PVC pārklāju dēļ tās kalpošanas laiks ir daudzkārt ilgāks nekā saliekamajām teltīm.
- **Vējš un vētra:** stipra vai brāzmaina vēja laikā un pēc brīdinājuma par vētru noņemiet sienas un pārklājus vai visu telti. Telts nav paredzēta stipram brāzmainam vējam.
- **Sniegs:** jumts nav paredzēts sniega slodzei. Sniegu nekavējoties notīriet vai telti demontējiet.
- **Ūdens uz jumta:** nekad nepieļaujiet ūdens uzkrāšanos uz jumta. Uzkrājušos ūdeni nekavējoties novadiet no apakšas ar mīkstu priekšmetu.
- **Pārklāja nospriegošana:** jumta pārklāju vienmēr pilnībā nospriegojiet ar gumijas cilpām W, bez ieliekumiem un krokām, lai ūdens notecētu. Lietošanas laikā regulāri pārbaudiet nospriegojumu.
- **Nostiprināšana:** telti vienmēr nostipriniet – katru pamatni un 4 stūra virves. Nenostiprināta telts var apgāzties vai tikt aizpūsta.
- **Bez uzraudzības:** neatstājiet telti bez uzraudzības, īpaši naktī un nelabvēlīgas laika prognozes gadījumā.
- **Uguns un karstums:** teltī un tās tuvumā neizmantojiet atklātu uguni, grilus, gāzes sildītājus un citus siltuma avotus.
- **Elektrolīnijas:** neuzstādiet telti zem elektrolīnijām vai to tuvumā.
- **Laikapstākļi montāžas laikā:** montējiet labvēlīgos laikapstākļos, ideāli bezvējā. Paceļot jumtu ar pārklāju (6.–8. solis), telts nav nostiprināta un pastāv risks, ka vējš iepūtīs zem tās – cilvēku pieturēšana var nebūt pietiekama. Ja pūš vējš, vispirms uzstādiet un nostipriniet visu karkasu un jumta pārklāju uzlieciet tikai pēc tam.
- **Montāža:** montējiet 2–4 cilvēkiem, darba cimdos. Paceļot jumtu, nodrošiniet vienmērīgu pacelšanu un sargājiet pirkstus savienojumos.
- Nekariet uz karkasa smagus priekšmetus, nekāpiet uz konstrukcijas un neizmantojiet bojātas daļas. Izmantojiet tikai oriģinālās BRIMO daļas.
- Montāžas un demontāžas laikā bērni nedrīkst atrasties telts tuvumā.
- **Savienotas teltis:** katru telti nostipriniet atsevišķi pa visu perimetru – savienojums neaizstāj nostiprināšanu. Nepieļaujiet ūdens vai sniega uzkrāšanos arī uz savienojuma joslas.

Garantija neattiecas uz bojājumiem, ko radījis vējš, sniegs, uzkrājies ūdens, nepietiekama nostiprināšana vai šīs instrukcijas neievērošana.

Pasākumu telts 6 × 12 m

2 teltis 6 × 6 m + savienotājs – montāžas un lietošanas instrukcija



Izmērs	6 × 12 m (72 m²)
Sānu sienas augstums	2 m
Karkass	tērauda caurules Ø 38 mm, savienojumi 42 mm, balta pulverkrāsa
Pārklāji	abpusējs PVC 500 g/m², metinātas šuves, ūdensnecaurlaidīgi, UV noturīgi
Sienas	12 sānu sienas ar logu (platums 2 m), 4 gala sienas ar 2,1 m augstu ieeju
Ietilpība	aptuveni 70 sēdvietas (alus galdu komplekti)
Montāža	2–4 cilvēki, viena telts aptuveni 40 minūtēs (atkārtoti uzstādot ātrāk)
Garantija	5 gadi patērētājam, rezerves daļas pieejamas 10 gadus

Kā tas darbojas

Komplektu 6 × 12 m veido **2 pilnvērtīgas teltis 6 × 6 m ar gala sienām** un **savienotājs**, kas tās savieno vienā veselumā. Katru telti var izmantot arī atsevišķi – atkarībā no pasākuma uzstādīsiet vienu lielu 12 m telti vai divas atsevišķas teltis. Ar vēl vienu telti un savienotāju telti pagarināsiet līdz 18, 24 m utt.

Īsumā

- **A daļa:** uzstādiet pirmo telti ar jumta pārklāju (1.–8. solis).
- **B daļa:** uzstādiet otro telti cieši aiz pirmās – savienojuma pusē bez pamatnēm.
- **C daļa:** savienojiet teltis ar savienotāju (C1.–C4. solis).
- **D daļa:** abām teltīm pabeidziet sienas, slieksni, stiprinājumus un virves (9.–11. solis).
- **Nostiprināšana, pagarināšana, demontāža un drošības norādījumi** – instrukcijas beigās.

⚠ **Pirms montāžas izlasiet drošības norādījumus instrukcijas beigās.**

Iepakojuma saturs

- **2× telts 6 × 6 m** – katrā teltī ir pilns daļu komplekts saskaņā ar tālāk redzamo tabulu (ieskaitot 2 gala sienas).
- **1× pasākumu telšu savienotājs** – savienotāja daļas A–G (uzmanību, savienotāja burti nesakrīt ar telts daļu burtiem).

Vienas telts 6 × 6 m daļas (iepakojumā 2×)

Daļa	Nosaukums	Izmērs / materiāls	gab.
A	Jumta spāre	Ø 38 mm, 1920 mm	8
A1	Spāres pagarinātājs	Ø 38 mm, 1270 mm	8
B	Garenvirziena jumta caurule	Ø 38 mm, 1873 mm	9
C	Kāja (statnis)	Ø 38 mm, 1920 mm	8
D	Stūra savienojums (līkums) – malējie frontoni		6
E	Savienojums ar atzaru – vidējie frontoni		6
F	Frontona šķērsis	Ø 38 mm, 1920 mm	4
G	Diagonālais stiprinājums	Ø 32 mm, 1920 mm	12
H	Lauzts spāres savienojums		8
I	Īss balsts	Ø 38 mm, 880 mm	4
J	Kājas savienojums ar atzaru		8
K	Kājas pamatne (3 atveres nostiprināšanai)		8
L	Skrūve ar uzgriezni		12
M	Maza savienojuma plāksne		16
N	Liela savienojuma plāksne		16
O	Skrūve M6×50 ar uzgriezni		34
P	Zemes mietiņš		28
Q	Nostiprināšanas virve		4
R	Enkurs betonam (dībelis + skrūve)		24
S	Uzgriežņu atslēga		2
T	Jumta pārklājs	PVC 500 g/m²	1
U	Sānu siena ar logu	PVC 500 g/m², platums 2 m	6
V	Gala siena ar ieeju	PVC 500 g/m²	2
W	Gumijas cilpa ar bumbiņu		62
X	Sliekšņa caurule	Ø 32 mm, 1920 mm	4
Y	Sliekšņa savienotājs	Ø 32 mm, 330 mm	2
Y1	Sliekšņa caurule – vidējā	Ø 32 mm, 1920 mm	2

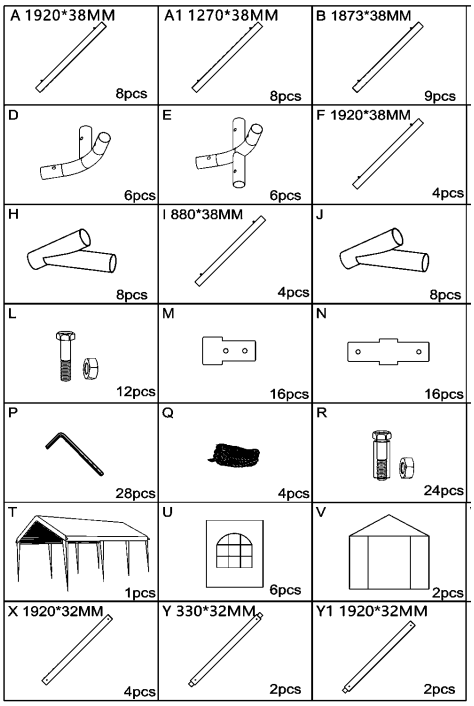

Ražotāja norādītās telts daļas

Savienotāja daļas (iepakojumā 1×)

Daļa	Nosaukums	gab.
A	Dubultā pamatne	2
B	Savienojuma caurule ar atverēm	2
C	Skrūve ar uzgriezni	4
D	Savienojuma josla (PVC) ar virvēm	1
E	Uzgriežņu atslēga	2
F	Spriegošanas skava	4
G	„S“ āķis	4

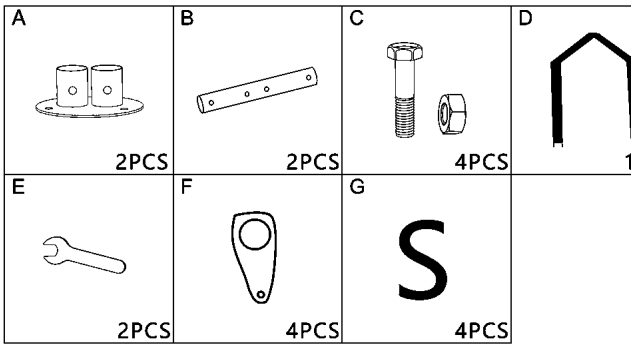

Pirms montāžas

- Izvēlieties līdzenu, stingru vietu bez šķēršļiem – teltij 12 m garai, ar vismaz 1 m rezervi apkārt. Virs vietas nedrīkst būt elektrolīnijas vai koku zari.
- Nepieciešami 2–4 cilvēki, darba cimdi un komplektā iekļautā atslēga. Nostiprināšanai – āmurs (betonam – urbjmašīna).
- Izkārtojiet daļas uz zemes pēc burtiem – tad montāža ir ātra. Vienu telti uzstādīsiet aptuveni 40 minūtēs.
- Montējiet labvēlīgos laikapstākļos – ideāli bezvējā, bez lietus un ne tumsā. Ja pūš vējš, vispirms uzstādiet un nostipriniet visu karkasu un jumta pārklāju uzlieciet tikai pēc tam.



Telts daļas, sagatavotas montāžai

A daļa – pirmā telts 6 × 6 m

Pirmo telti uzstādiet saskaņā ar 1.–8. soli. Sienas, slieksni un virves (9.–11. solis) pabeidziet tikai pēc telšu savienošanas.

1 Solis 1 – Frontona salikšana

Jumta konstrukciju salieciet uz zemes. Uz caurules A uzbīdiet pagarinātāju A1 un uz tā gala – lauzto savienojumu H. Sagatavojiet divas spāres, augšā savienojiet tās ar kores savienojumu D un starp abiem savienojumiem H ievietojiet šķērsi F. Izveidojas trīsstūrveida frontons.

Daļas: A ×2, A1 ×2, D ×1, H ×2, F ×1 (vienam frontonam)

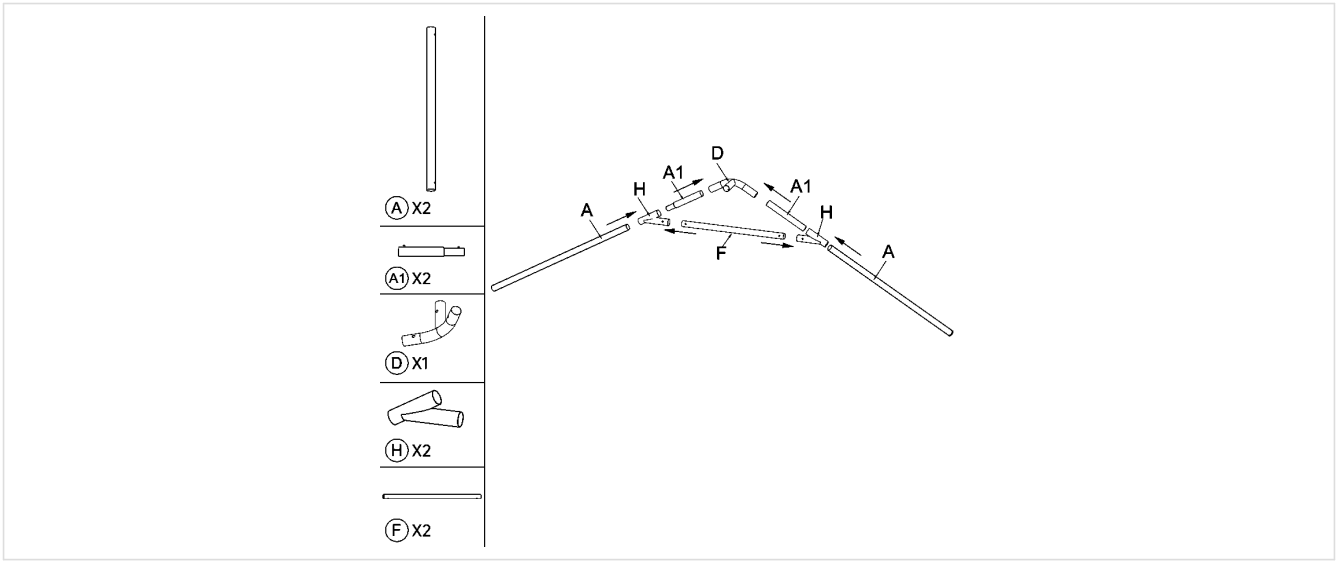

2 Solis 2 – Malējā frontona stūri

Uz abu spāru apakšējiem galiem uzlieciet stūra savienojumus D. Tādā veidā salieciet **2 malējos frontonus** (savienojumi D). Tādā pašā veidā salieciet **2 vidējos frontonus**, kuriem D vietā ir savienojumi ar atzaru E (korē un abos stūros).

Daļas: D ×2 malējam frontonam; vidējie frontoni: E ×3 frontonam

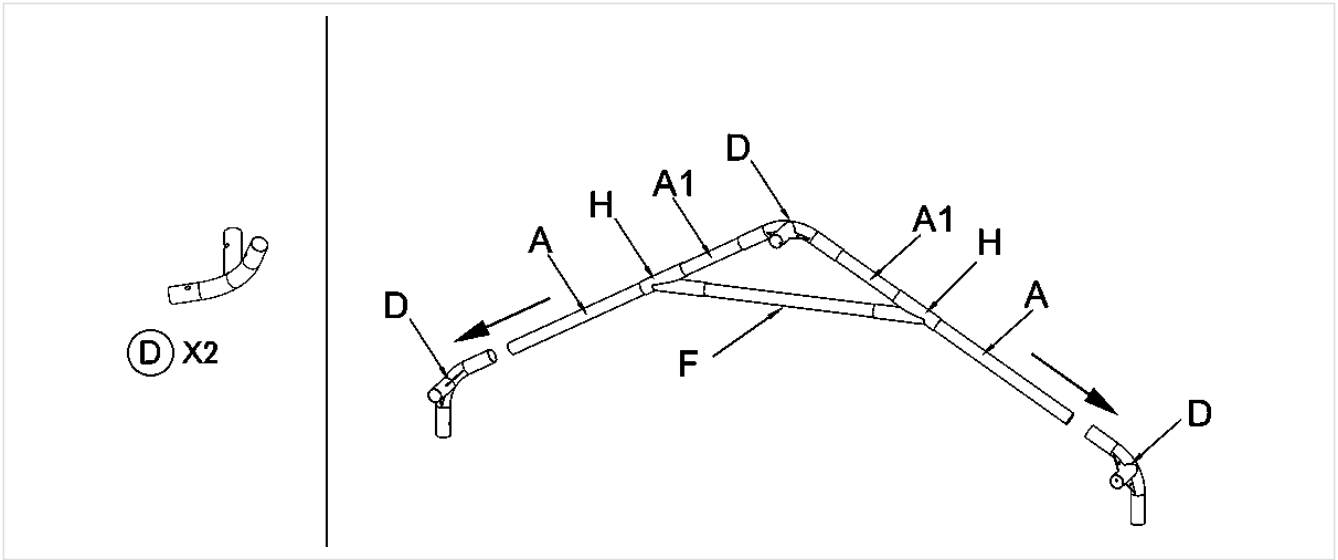

3 Solis 3 – Pirmo frontonu savienošana

Malējo un vidējo frontonu novietojiet blakus un savienojiet tos ar trim garenvirziena caurulēm B – vienu korē un divām stūros (pie dzegām).

Daļas: B ×3, E ×3

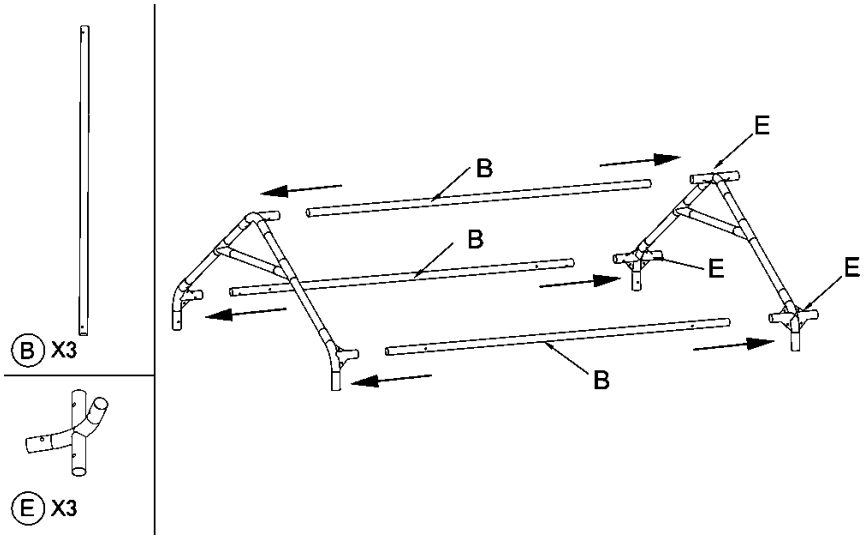

4 Solis 4 – Visa jumta konstrukcija

Tādā pašā veidā pievienojiet otro vidējo frontonu un visbeidzot otro malējo frontonu. Izveidojas visa jumta konstrukcija 6 m garumā un 6 m platumā, kas pagaidām guļ uz zemes.

Daļas: B ×6

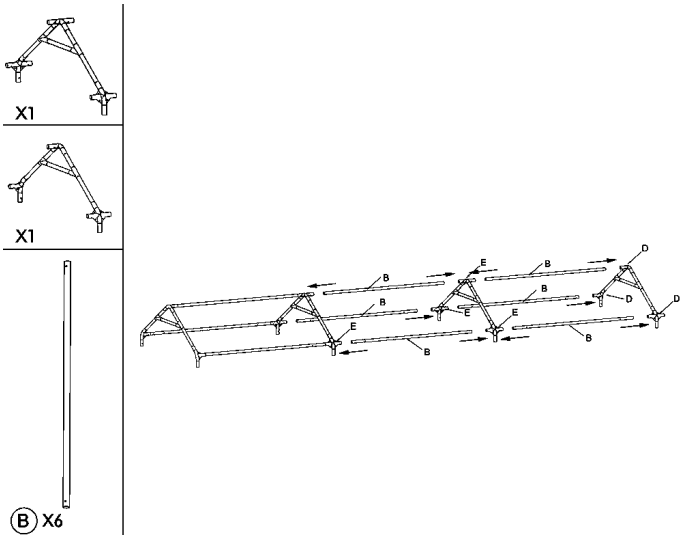

5 Solis 5 – Jumta stiprinājumi

Jumta laukos uzstādiet diagonālos stiprinājumus G atbilstoši attēlam. Stiprinājumu galus piestipriniet ar savienojuma plāksnēm M un N un skrūvēm O (M6×50). Skrūves pievelciet ar atslēgu S.

Daļas: G ×6, O ×16, M ×8, N ×8

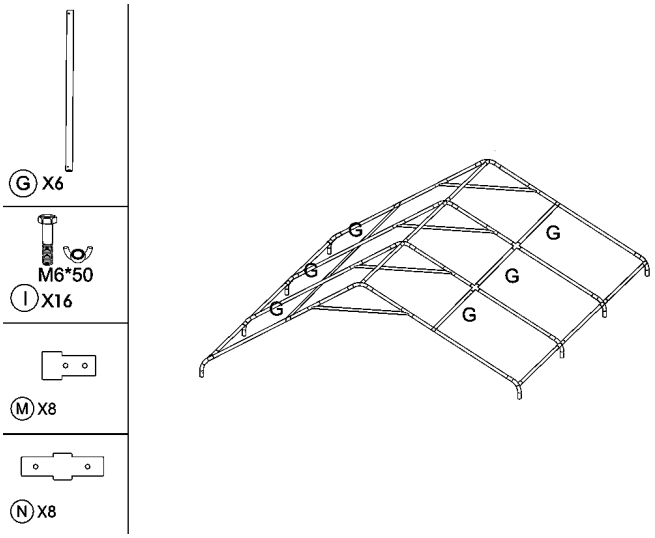

6 Solis 6 – Jumta pārklājs

Jumta pārklāju T pārmetiet pāri uz zemes guļošajai jumta konstrukcijai tā, lai pārklāja gali un stūri sakristu ar konstrukcijas stūriem. Pagaidām pārklāju piestipriniet tikai brīvi – pilnībā to nospriegosiet pēc telts uzstādīšanas.

Daļas: T ×1

⚠ **Uzmanību:** Šajā solī pārliecinieties, ka ir **pilnīgs bezvējš**. Jumts ar pārklāju vēl nav nostiprināts, un, ievietojot kājas, pastāv risks, ka vējš iepūtīs zem tā un to pacels – cilvēku pieturēšana var nebūt pietiekama. Ievietojot kājas, jumtu ar karkasu visu laiku turiet kontrolē. **Ja pūš vējš**, vispirms uzstādiet visu karkasu bez pārklāja (7. un 8. solis), nostipriniet to un jumta pārklāju uzlieciet tikai pēc tam. Tas ir mazāk ērti, bet droši.

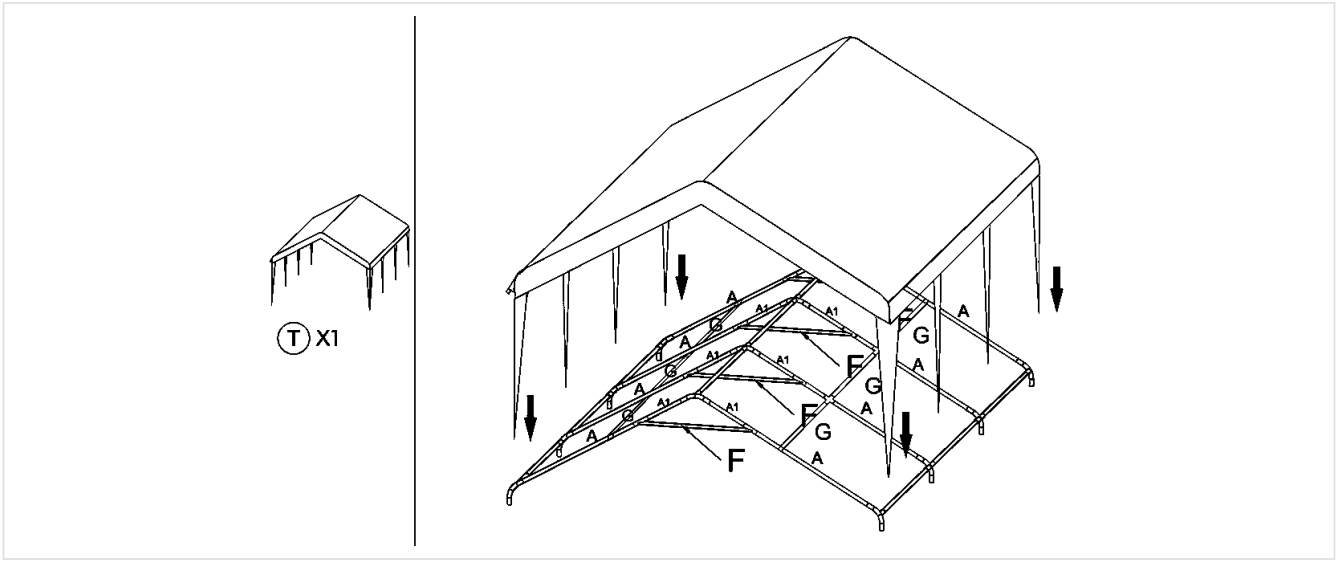

7 Solis 7 – Kāju sagatavošana

Uz katras kājas C apakšējā gala uzlieciet pamatni K un nofiksējiet to ar skrūvi L. Sagatavojiet visas 8 kājas.

Daļas: C ×8, K ×8, L ×8

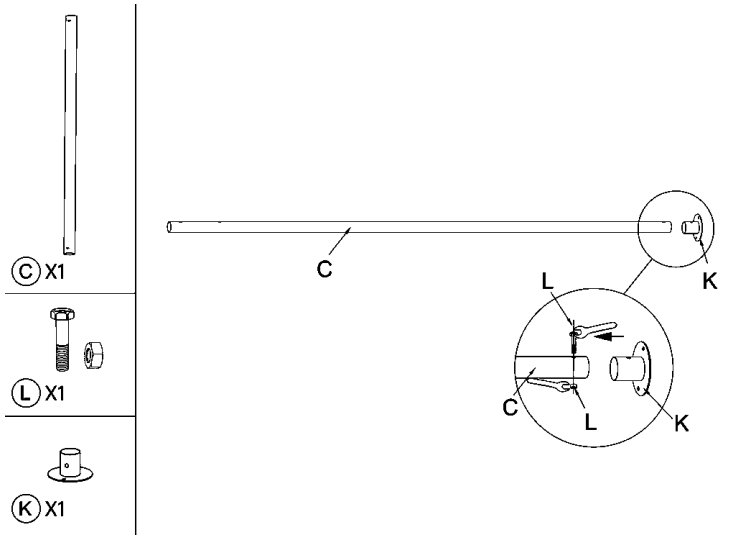

8 Solis 8 – Uzstādīšana un nostiprināšana

Paceliet jumtu vienā garenvirziena pusē un savienojumos D un E ievietojiet kājas C, pēc tam to pašu dariet otrā pusē. Celiet vienmērīgi, ideāli 4 cilvēkiem. Uz kājām uzlieciet savienojumus J un stūros pievienojiet īsos balstus I. **Uzreiz pēc uzstādīšanas nostipriniet telti** – caur pamatņu K atverēm iedzeniet mietiņus P (uz betona izmantojiet enkurus R).

Daļas: C ×8, J ×8, I ×4, P (vai R)

⚠ **Uzmanību:** Kamēr nav ievietotas visas kājas un telts nav nostiprināta, jumtu visu laiku turiet kontrolē. Vējā pastāv risks, ka vējš iepūtīs zem jumta – skatiet 6. soli.

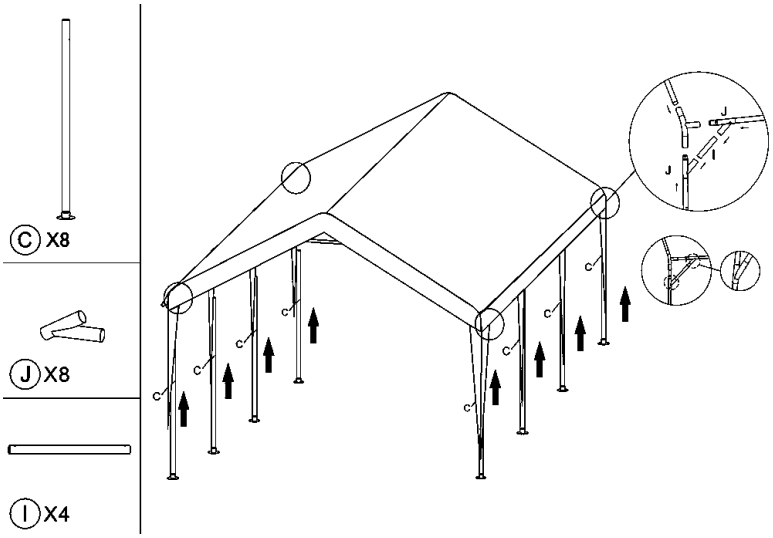

B daļa – otrā telts

Otro telti uzstādiet tāpat (1.–8. solis) cieši aiz pirmās telts, vienā līnijā, lai abu telšu kājas savienojuma pusē stāvētu cieši blakus. Ievērojiet šādas atšķirības:

- **Savienojuma pusē neuzlieciet pamatnes K** – abu telšu kājas stāvēs savienotāja dubultajās pamatnēs (C1. solis). Šīs kājas nostipriniet tikai pēc savienošanas.
- **Savienojuma pusē nekarina gala sienas V** un slieksni X/Y – nolieciet tos malā, tos izmantosiet, kad teltis lietosiet atsevišķi. Bez gala sienām atsedzas visa gala puse, ieskaitot jumta frontonu, un augšdaļā nav nekāda šķēršļa – tādējādi abas teltis veido vienu vienotu telpu.
- Abām teltīm ir vienāds augstums – pārbaudiet, vai jumti ir vienā plaknē un teltis stāv taisni viena aiz otras.
- Arī otrajai teltij attiecas 6. soļa brīdinājums – jumtu ar pārklāju celiet tikai bezvējā.

C daļa – telšu savienošana ar savienotāju

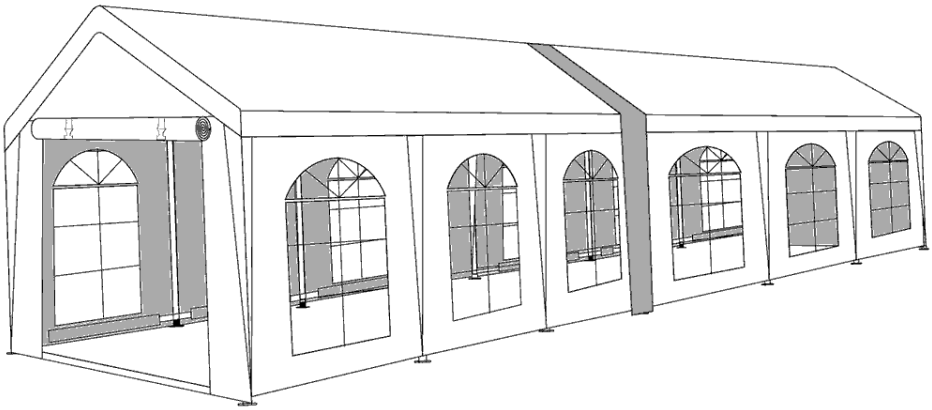

Divas teltis, savienotas 12 m garumā

C1 Solis C1 – Dubultās pamatnes

Savienojuma pusē paceliet abu telšu kājas un ievietojiet tās dubultajā pamatnē A (savienotājs). Kājām cieši jāsēž pamatnes atverēs. Tāpat rīkojieties arī telts otrā sānu pusē.

Daļas: savienotājs A ×2

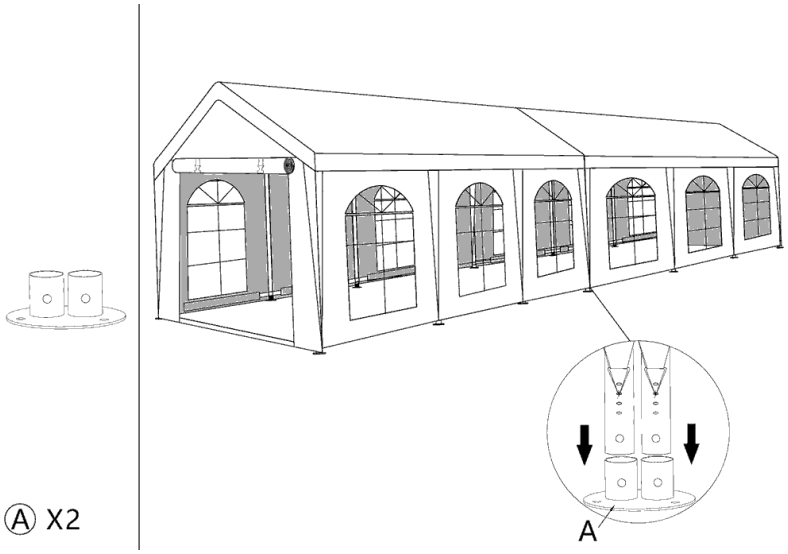

C2 Solis C2 – Savienojuma caurules

Pie abu kāju apakšdaļas dubultajā pamatnē pielieciet savienojuma cauruli B tā, lai atveres sakristu. Caur cauruli B, pamatni un kāju izbīdiet skrūves C, uzlieciet uzgriežņus un stingri pievelciet tos ar atslēgām E. Atkārtojiet ar otru dubulto pamatni telts pretējā pusē.

Daļas: savienotājs B ×2, C ×4, E ×2

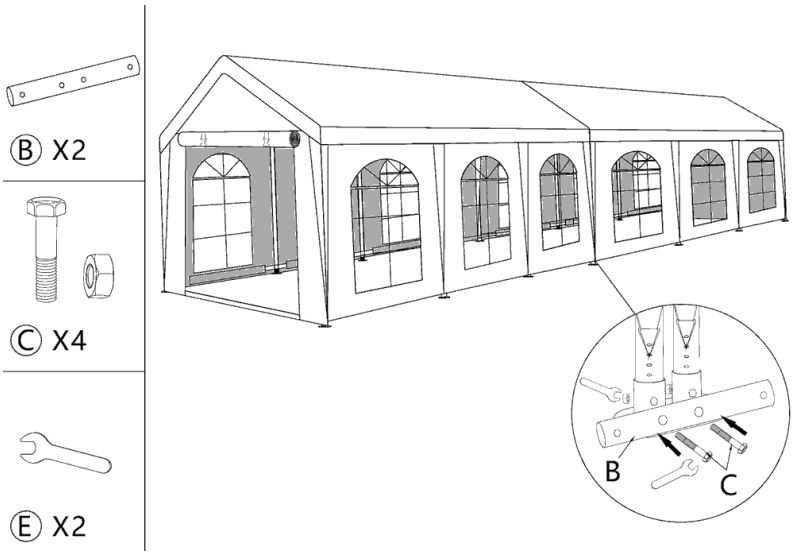

Pēc karkasu savienošanas **nostipriniet savienotāja dubultās pamatnes** (mietiņi P vai enkuri R).

C3 Solis C3 – Savienojuma josla

Savienojuma joslu D pārmetiet pāri abu telšu jumtiem savienojuma vietā. Joslai jānosedz sprauga visā jumta garumā un no abām pusēm jānokarājas līdz lejai.

Daļas: savienotājs D ×1

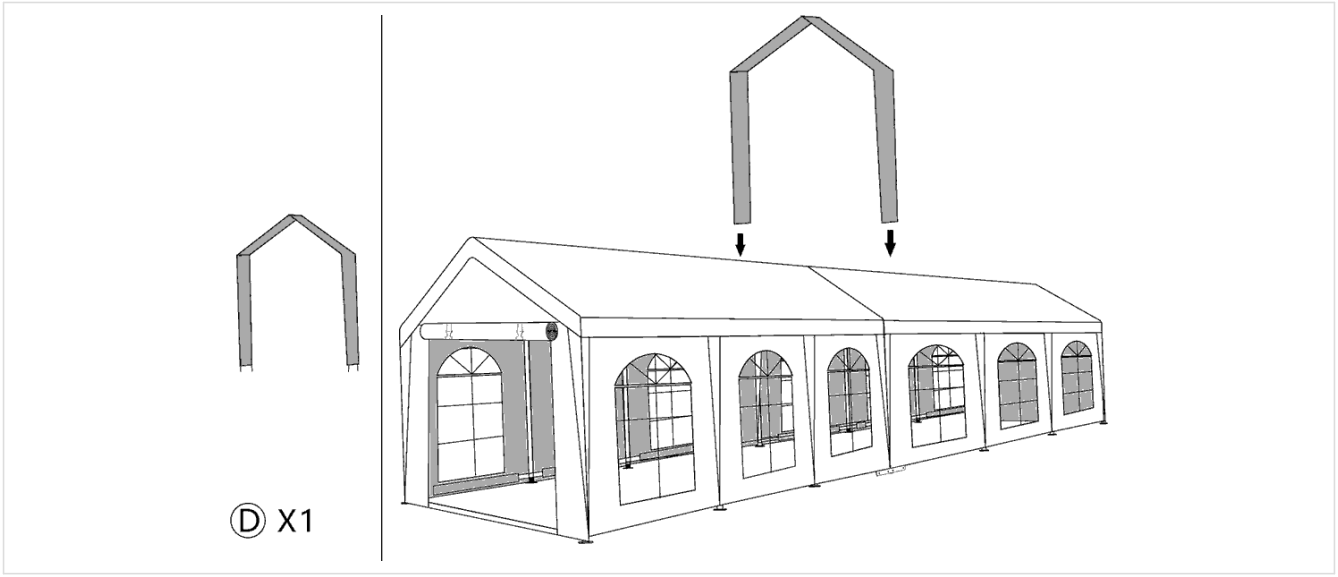

C4 Solis C4 – Joslas nospriegošana

Joslas apakšējā gala virves izveriet caur spriegošanas skavām F. Skavā iekabiniet vienu āķa G galu, otru galu – savienojuma caurules B atverē un stingri nospriegojiet joslu uz leju. Izveidojas ūdensnecaurlaidīgs savienojums bez caurvēja.

Daļas: savienotājs F ×4, G ×4

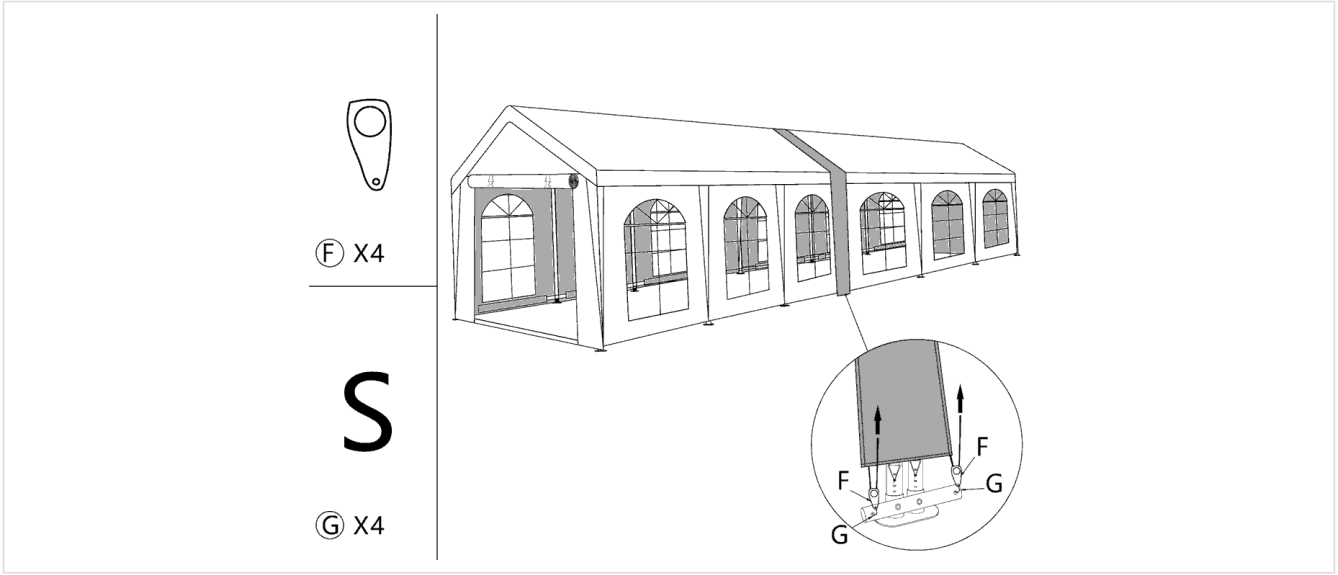

D daļa – abu telšu pabeigšana

Abām teltīm pabeidziet 9.–11. soli. Gala sienas un slieksni lieciet tikai ārējos galos.

9 Solis 9 – Sienas

Sānu sienas U (6 gab.) un gala sienas V (2 gab.) piekariet pie karkasa un piestipriniet ar gumijas cilpām W ar bumbiņu – cilpu izveriet caur sienas cilpiņu, aptiniet ap cauruli un nofiksējiet ar bumbiņu. Blakus esošās sienas savienojiet ar rāvējslēdzējiem.

Daļas: U ×6, V ×2, W

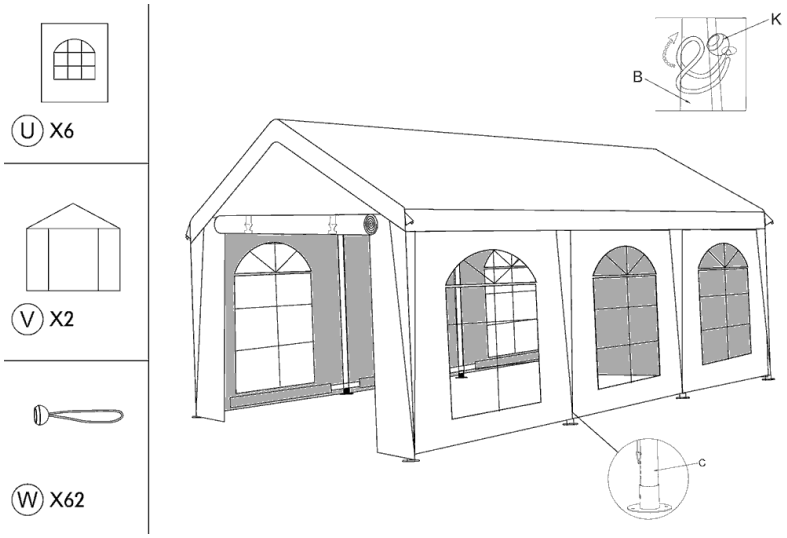

10 Solis 10 – Gala sienu slieksnis

Gala pusēs savienojiet sliekšņa caurules secībā X + Y1 + Y + X un piestipriniet tās pie kāju apakšējiem galiem ar skrūvēm L. Slieksnis notur gala sienas apakšējo malu taisnu.

Daļas: X ×4, Y ×2, Y1 ×2, L ×4

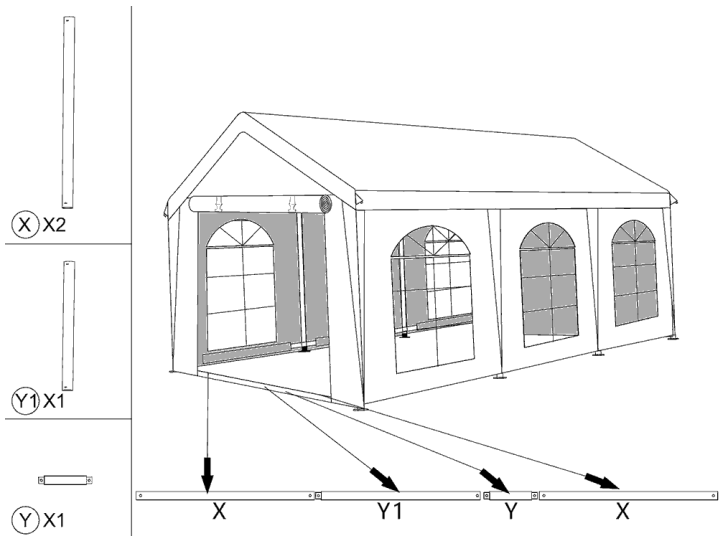

11 Solis 11 – Sienu stiprinājumi, virves un nospriegošana

Sānu pušu stūros uzstādiet atlikušos diagonālos stiprinājumus G ar plāksnēm M, N un skrūvēm O. Jumta stūrus nostipriniet ar virvēm Q un mietiņiem P. Visbeidzot ar gumijas cilpām W **pilnībā nospriegojiet jumta pārklāju** – bez ieliekumiem un krokām, lai ūdens notecētu – un pārbaudiet visus nostiprinājumus.

Daļas: G ×6, O ×16, M ×8, N ×8, Q ×4, P

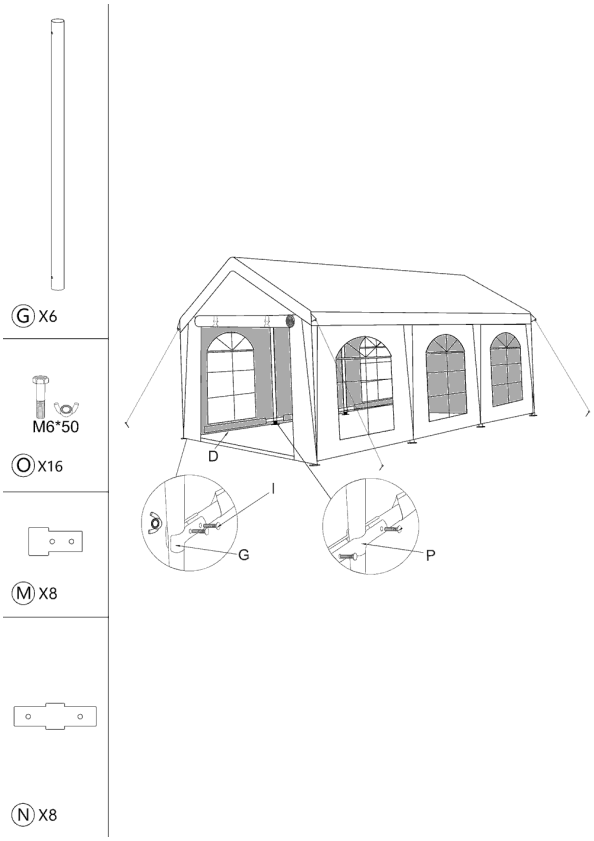

Telts nostiprināšana

- **Zāle, grunts:** caur katras pamatnes K atverēm iedzeniet mietiņus P (katrai pamatnei ir 3 atveres). Mietiņus iedzeniet pilnībā, slīpi virzienā prom no telts.
- **Betons, bruģis:** pamatnes pieskrūvējiet ar enkuriem R (dībelis + skrūve) izurbtās atverēs. Ja urbšana nav iespējama, katrai kājai izmantojiet atsvaru – smilšu vai ūdens maisus vai tērauda atsvarus no BRIMO piederumiem.
- **Stūra virves:** 4 virves Q piesieniet pie jumta stūriem, izvelciet tās slīpi uz āru diagonāles virzienā un nostipriniet ar mietiņiem P. Virves nospriegojiet vienmērīgi.
- Pirms mietiņu iedzīšanas vai urbšanas pārliecinieties, ka zem virsmas nav kabeļu vai cauruļvadu. Mietiņus un virves apzīmējiet – pastāv paklupšanas risks.



Kājas pamatne ar atverēm mietiņiem vai enkuriem

12 m teltij nostipriniet **visas abu telšu pamatnes**, ieskaitot savienotāja dubultās pamatnes, un 4 stūra virves ārējos stūros.

Telts pagarināšana – 12, 18, 24 m…

Ar vēl vienu tāda paša platuma telti un vēl vienu savienotāju telti var pagarināt vēl par 6 m – līdz 18 m, 24 m utt. Jauno telti novietojiet aiz pēdējās telts un savienojiet tāpat kā C daļā.

Gala sienu V var pilnībā noņemt – atsedzas visa gala puse, ieskaitot jumta frontonu, un augšdaļā nav nekāda šķēršļa. Pateicoties tam, savienotās teltis turpina viena otru kā viena vienota telpa.

Garums	Teltis 6 × 6 m	Savienotāji	Sēdvietas (aptuveni)
6 × 6 m	1	0	35 cilvēki
6 × 12 m	2	1	70 cilvēki
6 × 18 m	3	2	105 cilvēki
6 × 24 m	4	3	140 cilvēki
6 × 30 m	5	4	175 cilvēki

Atsevišķa lietošana: pēc savienotāja demontāžas (soļi C4 → C1) pietiek uz kājām uzlikt pamatnes K, piekārt gala sienas V un slieksni – un jums ir divas atsevišķas teltis.

Demontāža un uzglabāšana

- Telti demontējiet pretējā secībā: virves un mietiņi, sienu stiprinājumi, slieksnis, sienas, pēc tam nolaidiet jumtu (vienmērīgi, 4 cilvēkiem), noņemiet kājas, pārklāju un izjauciet jumta konstrukciju.
- Pārklājus salokiet tikai sausus un tīrus. Ja mitri pārklāji ir jāiepako, 24 stundu laikā tos izpakojiet un izžāvējiet – citādi var rasties pelējums.
- PVC logus nelokiet asi, īpaši aukstumā – tie var ieplaisāt. Sienas labāk sarullējiet.
- Sīkās daļas (skrūves, plāksnes, gumijas cilpas, mietiņus) uzglabājiet kopā maisiņā, lai tās nepazustu.
- Uzglabājiet sausā vietā, grauzējiem nepieejamā un tiešiem saules stariem nepakļautā vietā.

Kopšana

- PVC pārklājus tīriet ar ūdeni, mīkstu birsti un maigu mazgāšanas līdzekli. Neizmantojiet šķīdinātājus, atšķaidītājus vai augstspiediena mazgātāju.
- Pirms katras lietošanas pārbaudiet caurules, savienojumus un skrūves. Bojātās daļas nomainiet – BRIMO rezerves daļas ir pieejamas 10 gadus.
- Jautājumu gadījumā sazinieties ar mums, izmantojot www.brimo.eu.

⚠ Drošības norādījumi

- **Telts nav paredzēta pastāvīgai nojumei.** Tā ir mobila pasākumu telts – neatstājiet to uzstādītu ilgstoši, visu gadu vai bez uzraudzības, lai gan tērauda karkasa un PVC pārklāju dēļ tās kalpošanas laiks ir daudzkārt ilgāks nekā saliekamajām teltīm.
- **Vējš un vētra:** stipra vai brāzmaina vēja laikā un pēc brīdinājuma par vētru noņemiet sienas un pārklājus vai visu telti. Telts nav paredzēta stipram brāzmainam vējam.
- **Sniegs:** jumts nav paredzēts sniega slodzei. Sniegu nekavējoties notīriet vai telti demontējiet.
- **Ūdens uz jumta:** nekad nepieļaujiet ūdens uzkrāšanos uz jumta. Uzkrājušos ūdeni nekavējoties novadiet no apakšas ar mīkstu priekšmetu.
- **Pārklāja nospriegošana:** jumta pārklāju vienmēr pilnībā nospriegojiet ar gumijas cilpām W, bez ieliekumiem un krokām, lai ūdens notecētu. Lietošanas laikā regulāri pārbaudiet nospriegojumu.
- **Nostiprināšana:** telti vienmēr nostipriniet – katru pamatni un 4 stūra virves. Nenostiprināta telts var apgāzties vai tikt aizpūsta.
- **Bez uzraudzības:** neatstājiet telti bez uzraudzības, īpaši naktī un nelabvēlīgas laika prognozes gadījumā.
- **Uguns un karstums:** teltī un tās tuvumā neizmantojiet atklātu uguni, grilus, gāzes sildītājus un citus siltuma avotus.
- **Elektrolīnijas:** neuzstādiet telti zem elektrolīnijām vai to tuvumā.
- **Laikapstākļi montāžas laikā:** montējiet labvēlīgos laikapstākļos, ideāli bezvējā. Paceļot jumtu ar pārklāju (6.–8. solis), telts nav nostiprināta un pastāv risks, ka vējš iepūtīs zem tās – cilvēku pieturēšana var nebūt pietiekama. Ja pūš vējš, vispirms uzstādiet un nostipriniet visu karkasu un jumta pārklāju uzlieciet tikai pēc tam.
- **Montāža:** montējiet 2–4 cilvēkiem, darba cimdos. Paceļot jumtu, nodrošiniet vienmērīgu pacelšanu un sargājiet pirkstus savienojumos.
- Nekariet uz karkasa smagus priekšmetus, nekāpiet uz konstrukcijas un neizmantojiet bojātas daļas. Izmantojiet tikai oriģinālās BRIMO daļas.
- Montāžas un demontāžas laikā bērni nedrīkst atrasties telts tuvumā.
- **Savienotas teltis:** katru telti nostipriniet atsevišķi pa visu perimetru – savienojums neaizstāj nostiprināšanu. Nepieļaujiet ūdens vai sniega uzkrāšanos arī uz savienojuma joslas.

Garantija neattiecas uz bojājumiem, ko radījis vējš, sniegs, uzkrājies ūdens, nepietiekama nostiprināšana vai šīs instrukcijas neievērošana.

Instructions

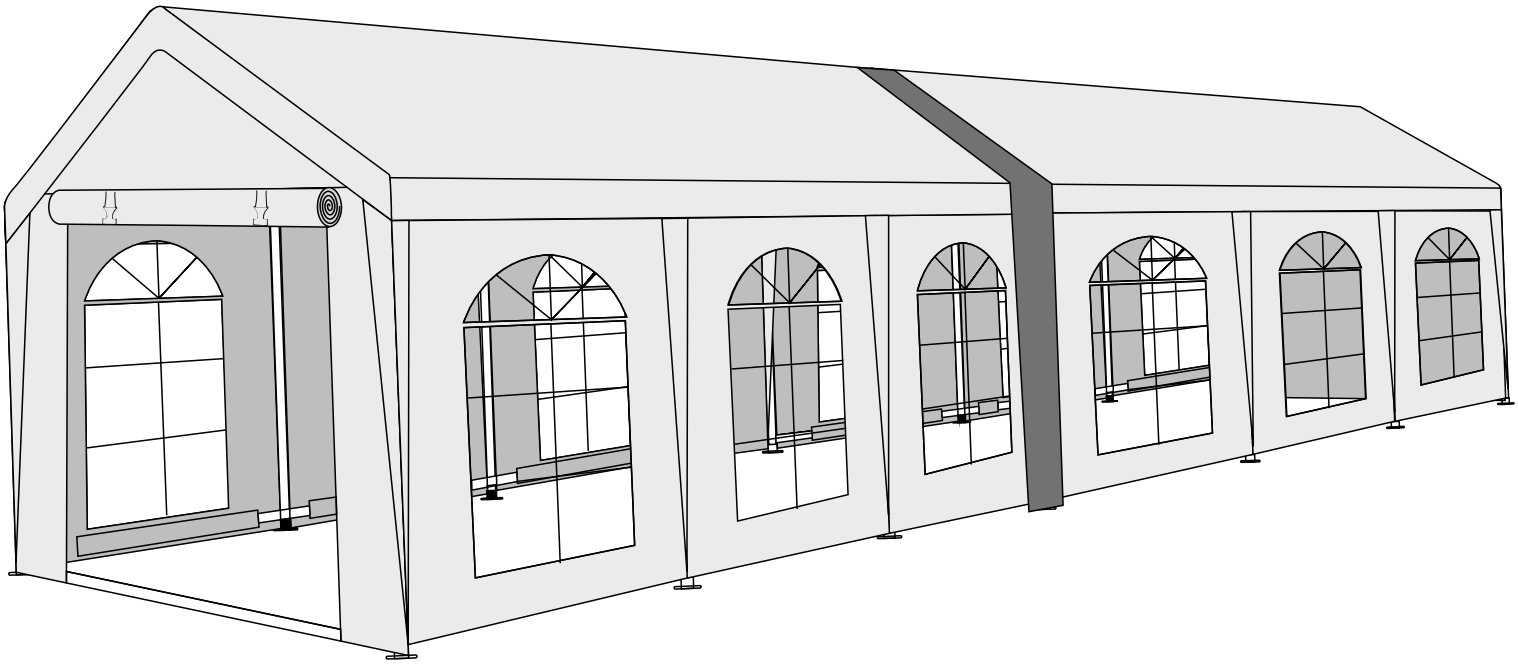

A 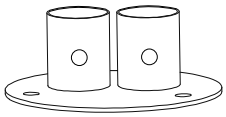 2PCS	B 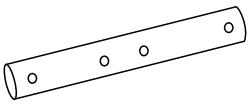 2PCS	C 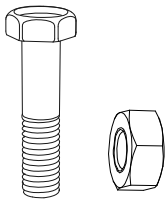 4PCS	D 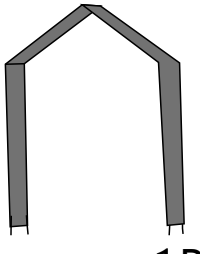 1PCS
E  2PCS	F  4PCS	G S 4PCS	

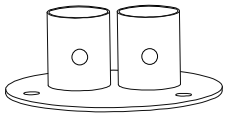

Ⓐ X2

STEP 1

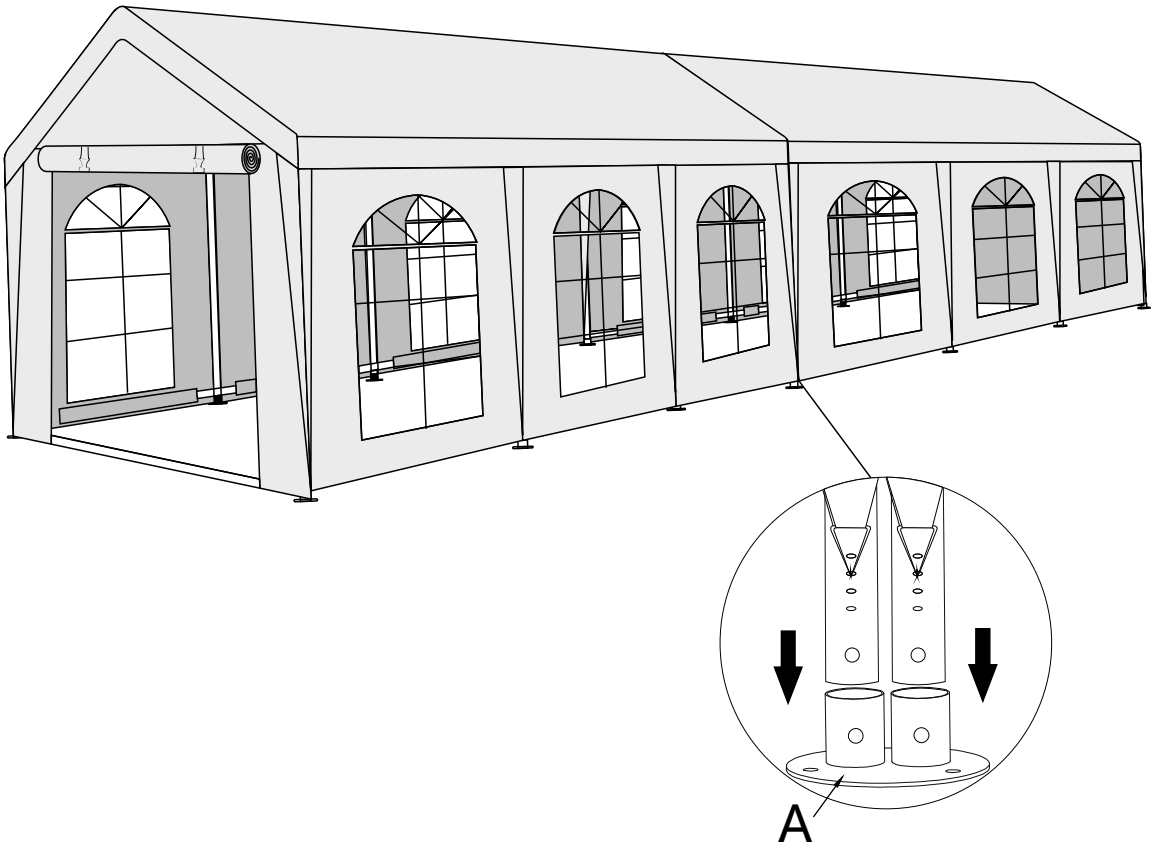

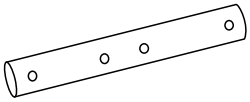

Ⓑ X2

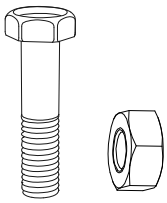

Ⓒ X4



Ⓔ X2

STEP 2

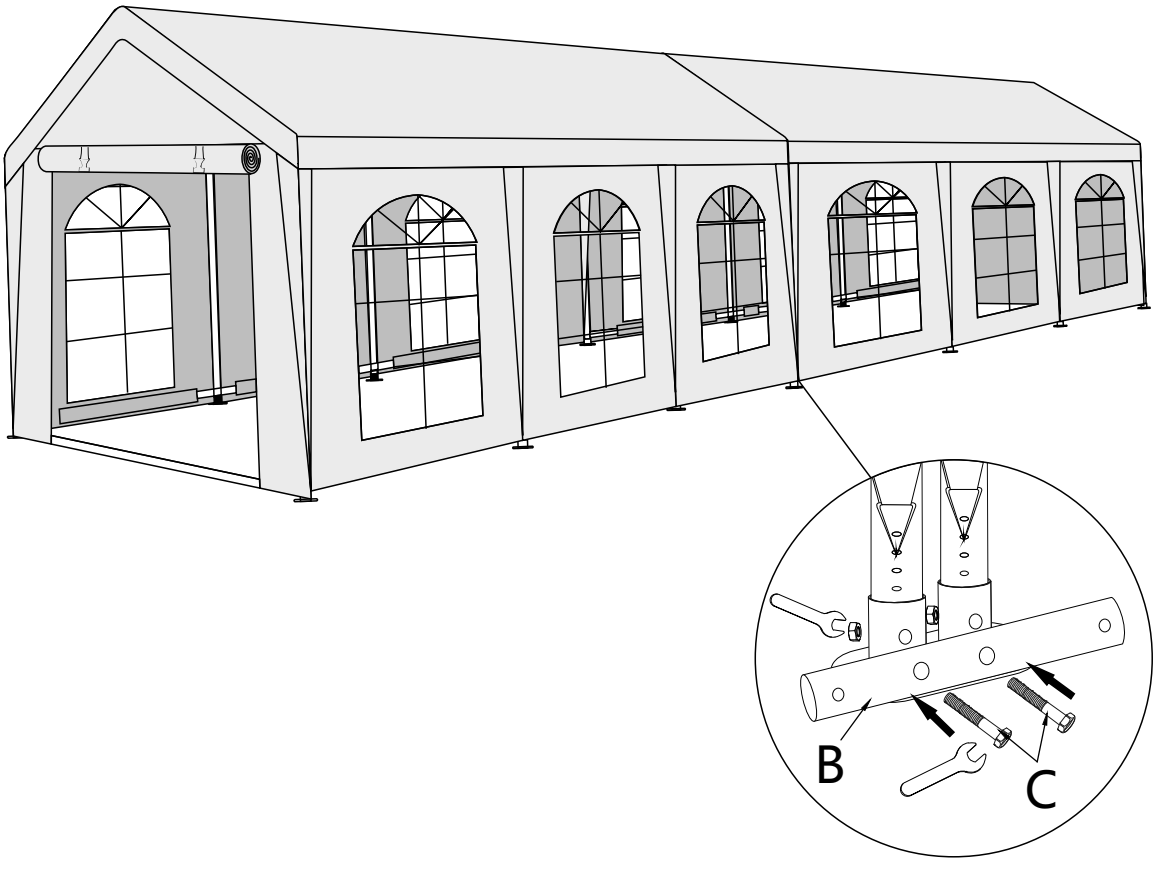

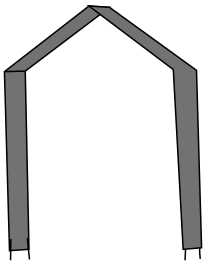

Ⓓ X1

STEP 3

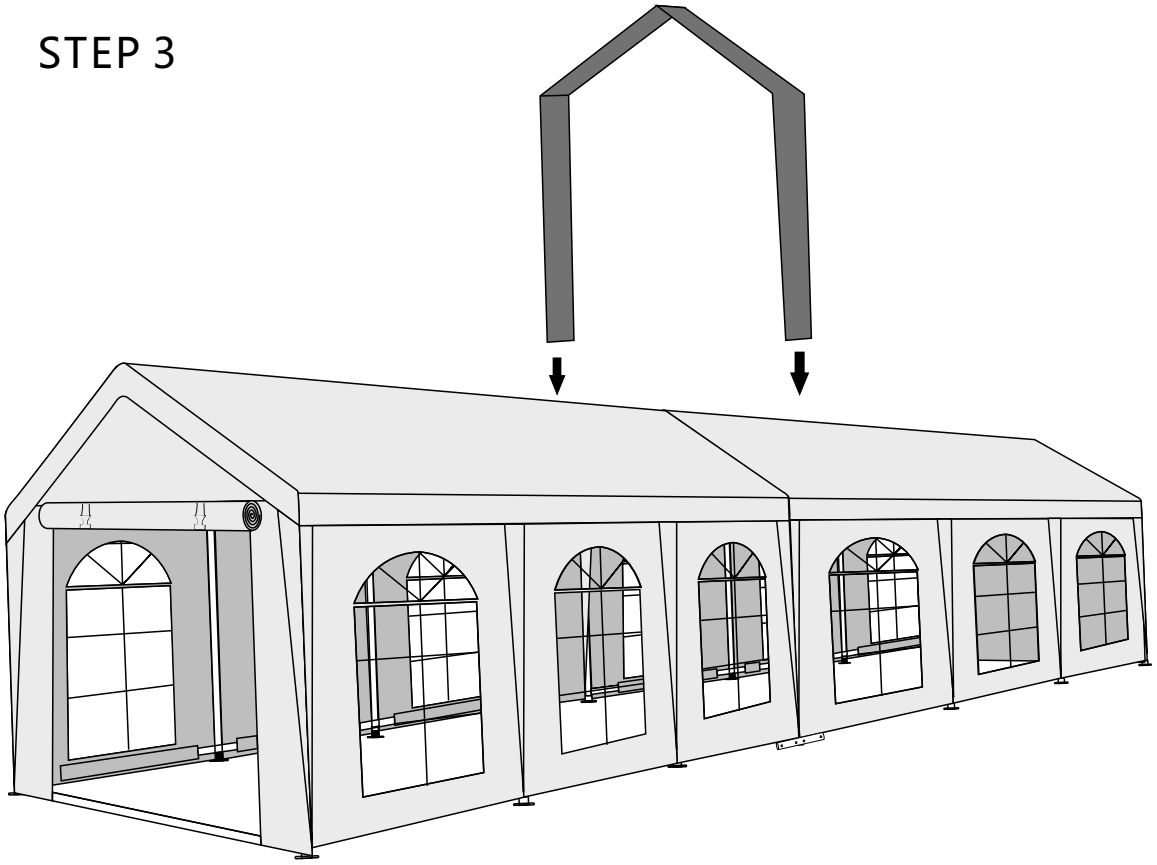



Ⓕ X4

STEP 4

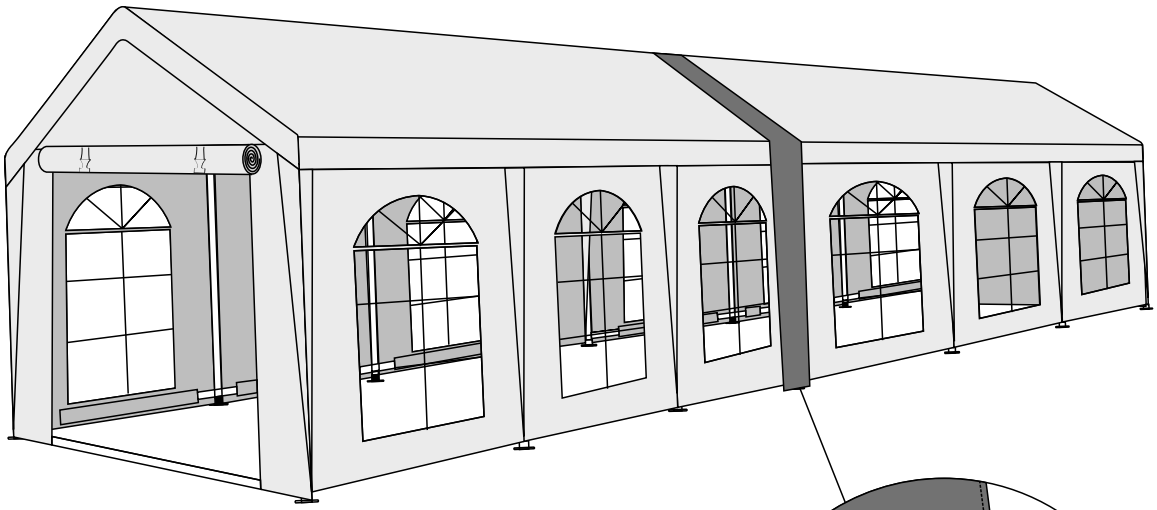

S

Ⓖ X4

